НАРКОМТЯЖПРОМ
ГУТАП

КАТАЛОГ
ДЕТАЛЕЙ АВТОМОБИЛЯ
М-1

МОСКВА

НАРКОМТЯЖПРОМ • АВТОТРАКТОРОСБЫТ

ГОРЬКОВСКИЙ ЗАВОД ИМ. МОЛОТОВА

КАТАЛОГ ДЕТАЛЕЙ
ЛЕГКОВОГО АВТОМОБИЛЯ М-1
(МОЛОТОВЕЦ-1)

НАРКОМТЯЖПРОМ
ГОСУДАРСТВЕННАЯ КОНТОРА
СПРАВОЧНИКОВ И КАТАЛОГОВ

МОСКВА 1936 ЛЕНИНГРАД

ОГЛАВЛЕНИЕ

Вниманию пользующихся каталогом 5

Запасные части автомашины М-1 6
Колеса 6
Кронштейн запасного колеса 8
Чехол запасного колеса 8
Тормоза 8
Управление тормозами 11
Рычаг ручного тормоза 16
Передняя ось 17
Рулевое управление 18
Кнопка гудка 22
Задний мост 24
Диференциал 24
Карданный вал 25
Рама 26
Передний номерной знак 30
Глушитель 31
Передняя рессора 32
Задняя рессора 34
Бампер 38
Двигатель 39
Поршни и шатуны 40
Кулачковый вал 42
Коленчатый вал 44
Маховик 46
Клапан 47
Масляный насос 47
Картер двигателя 48
Брызговик двигателя 48

Передняя подвеска двигателя 50
Коробка скоростей 50
Карданный шарнир 56
Сцепление 56
Реактивная рессора 60
Задняя подвеска двигателя 61
Привод к спидометру 61
Радиатор 61
Облицовка радиатора 64
Водяной насос 65
Вентилятор 66
Бензиновый бак 68
Газопровод 68
Карбюратор 70
Акселератор 73
Реостат указателя уровня бензина 74
Бензиновый насос 74
Бензинопровод 77
Воздушный фильтр 77
Амортизатор 79

Приложения

Набор шоферского инструмента 82
Объяснение индексов 84
Взаимозаменяемые детали М-1 с деталями А и АА . . . 85
Нормальные детали на одну автомашину М-1 92

ВНИМАНИЮ ПОЛЬЗУЮЩИХСЯ КАТАЛОГОМ

ПОРЯДОК ПОЛУЧЕНИЯ ЗАПАСНЫХ ЧАСТЕЙ

1. Автохозяйства должны направлять требования на запасные части к действующему парку автомашин в соответствующую контору Автотракторосбыта, к которой они прикреплены на снабжение.

2. В требовании необходимо указывать:

а) тип машины ГАЗ М-1,

б) номер и наименование детали по каталогу,

в) потребное количество,

г) точный товарный адрес (железнодорожный),

д) почтовый адрес,

е) номер контокоррентного счета и наименование банка,

ж) заказы должны выписываться отдельными письмами, несвязанными с общей перепиской.

3. Знак * (звездочка), проставленный около некоторых наименований деталей и нормалей, обозначает, что таковые автозаводом им. Молотова не изготовляются, а вырабатываются на смежных производствах.

4. Детали автомашины М-1, взаимозаменяемые с деталями модели А и АА, помещены на странице 85.

5. Для облегчения составления заказа на нормальные детали (болты, гайки, шайбы и т. п.) в каталоге на стр. 92—133 помещены сводные таблицы с указанием, какое количество идет на автомашину ГАЗ М-1, а также даны иллюстрации (чертежи).

6. Набор шоферского инструмента для автомашины ГАЗ М-1 помещен в одной таблице на стр. 83.

7. Некоторые номера деталей имеют на конце индексы «*S*» или «*S2*» и т. д., которые обозначают характер отделки детали; подробная расшифровка этих индексов дана в таблице, помещенной на стр. 84.

8. Номера деталей, напечатанные с отступом вправо, относятся к нормалям.

Примечание. Цены на запасные части автомобиля М-1 будут опубликованы отдельно, после окончательной проверки и утверждения таковых СТО на 1936/37 г.

Номера деталей	Наименование	Колич. деталей на машину	Номера таблиц	Сорт материала или марка стали
	Колеса			
М-1012	Гайка крепления переднего и заднего колеса	23	1	1112
М-1015	Колесо в сборе 16"	5	1	—
М-1080	Балансир. груз колеса большой	2	1	K R
М-1081	Балансир. груз колеса малый	2	1	K R
27401-S 18	Винт стопорный, балансирующ. груз колеса	—	1	—
М-1105-А	Ступица и тормозной барабан передн. колеса в сборе	2	1	—
М-1107	Болт крепления переднего колеса	10	1	1030
М-1115-А	Ступица и тормозной барабан заднего колеса в сборе	2	1	—
М 1118	Болт крепления заднего колеса	10	1	1030
М-1130-А	Колпак колеса в сборе	5	1	1008
М-1138	Пружина колпака колеса	25	1	—
29683-S	Заклепка крепления пружины колпака колеса	—	1	—
А-1139-А	Колпак ступицы переднего колеса	2	1	1008
А-1175-В	Сальник заднего колеса в сборе	2	1	—
А-1180-В	Кольцо стопорного сальника заднего колеса	2	1	1035
А-1190	Крышка ступицы переднего колеса	2	1	1008
А-1195-А2	Шайба подшипника переднего колеса	2	1	1008
М-1201	Кольцо внутреннее и ролики подшипника в сборе	2	1	—
М-1202*	Кольцо наружное подшипника	2	1	—
М-1216*	Кольцо внутреннее и ролики подшипника в сборе	2	1	—
М-1217*	Кольцо наружное подшипника	2	1	—

* Только для ремонтных мастерских

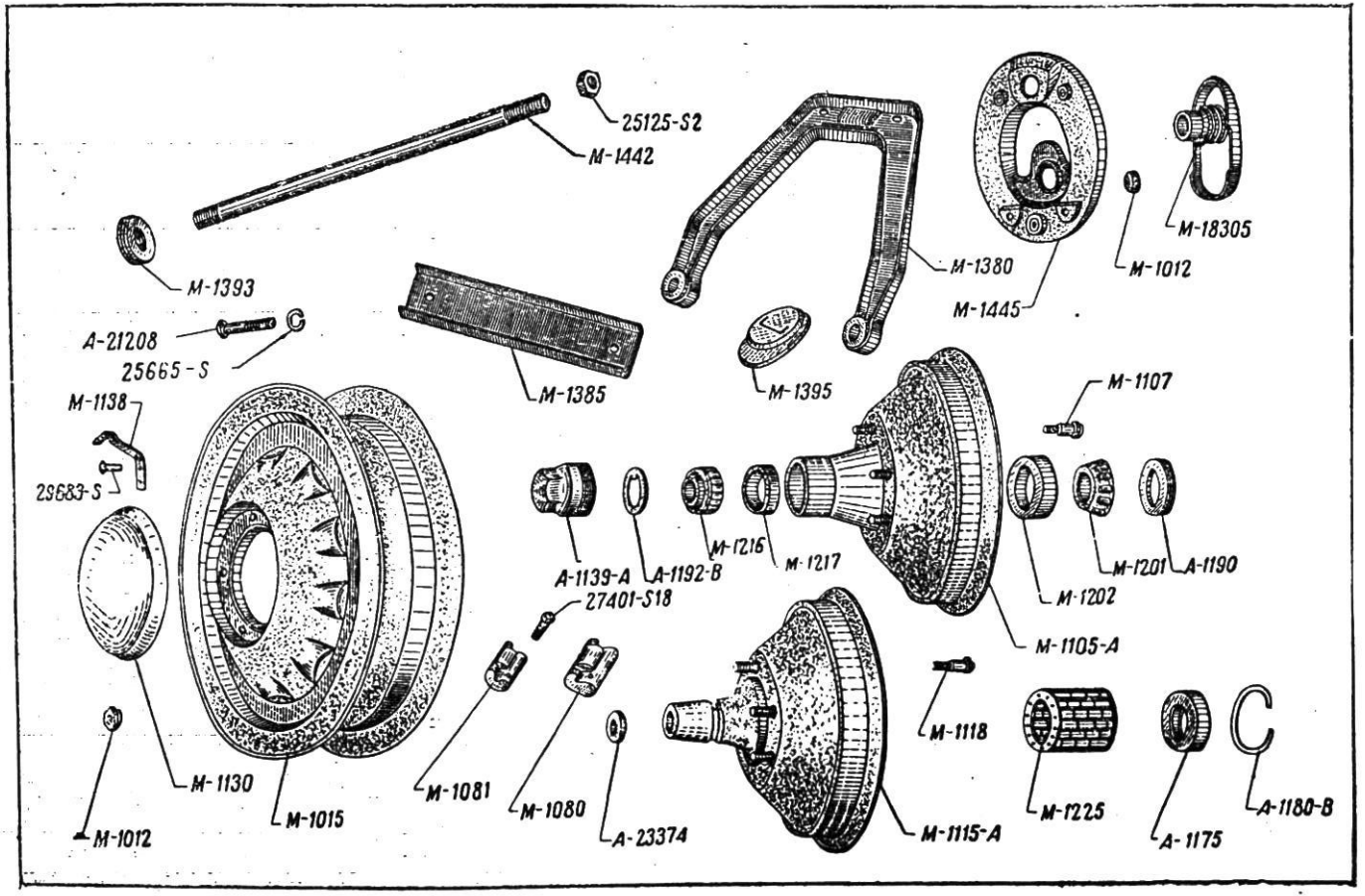
25125-S2
M-1442
M-1393
A-21208
25665-S
M-1385
M-1380
M-1445
M-1012
M-18305
M-1395
M-1107
M-1138
29683-S
A-1139-A
A-1192-B
M-1216
M-1217
M-1201
A-1190
M-1202
27401-S18
M-1105-A
M-1130
M-1015
M-1081
M-1080
A-23374
M-1118
M-1225
A-1175
A-1180-B
M-1115-A
M-1012

Таблица 1

Номера деталей	Наименование	Колич. деталей на машину	Номера таблиц	Сорт материала или марка стали
М-1225-А2*	Подшипник заднего колеса в сборе	2	1	—
А-22374*	Подкладка ступицы заднего колеса	2	1	—
	Кронштейн запасного колеса			
М-1380	Кронштейн запасного колеса в сборе	1	1	—
М-1385	Планка болта крепления кронштейна запасного колеса	1	1	—
М-1393	Кольцо облицовочное растяжки запасного колеса	1	1	—
М-1395	Накладка облицовки кронштейна запасного колеса	2	1	—
А-21208	Болт	—	1	—
25665-S	Шайба	—	1	—
М-1442	Растяжка кронштейна запасного колеса	—	1	—
25125-S2	Гайка	—	1	—
М-1445	Фланец кронштейна запасного колеса	1	1	—
М-1012	Гайка шпильки запасного колеса	—	1	—
М-18305	Замок запасного колеса	1	1	—
	Чехол запасного колеса			
М-1300	Внутренняя тарелка кожуха запасного колеса в сборе	1	—	—
350111-S4	Винт	—	—	—
25503-S4	Шайба	—	—	—
25654-S4	Шайба пружинная	—	—	—
М-1301	Наружная тарелка кожуха запасного колеса в сборе	1	—	—
	Тормоза			
М-2011	Щит переднего тормоза в сборе правый	1	2	—
М-2012	Щит переднего тормоза в сборе левый	1	2	—
27151-S	Болт	—	2	—

* Только для ремонтных мастерских.

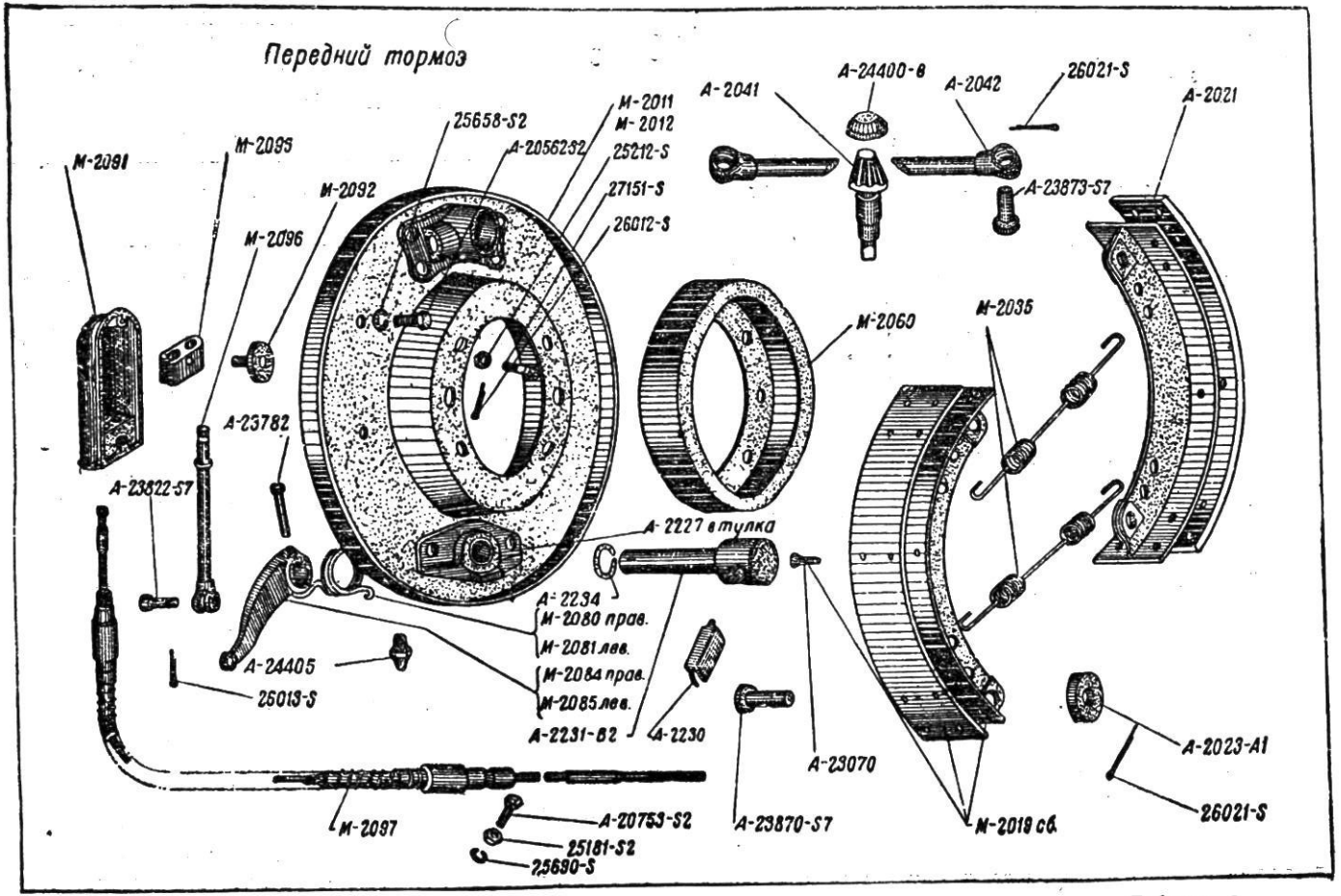
Передний тормоз
M-2091
M-2093
M-2092
M-2096
25658-S2
M-2011
M-2012
A-2056232
25212-S
27151-S
26012-S
A-2041
A-24400-8
A-2042
26021-S
A-2021
A-23873-S7
M-2060
M-2035
A-23782
A-23822-S7
A-2227 втулка
A-2234
M-2080 прав.
M-2081 лев.
M-2084 прав.
M-2085 лев.
A-24405
26013-S
A-2231-B2
A-2230
A-23070
A-2023-A1
26021-S
M-2019 сб.
M-2097
A-20753-S2
25181-S2
25690-S
A-23870-S7

Таблица 2

Номера деталей	Наименование	Колич. деталей на машину	Номера таблиц	Сорт материала или марка стали
25212-S	Гайка	—	2	—
26012-S8	Шплинт	—	2	—
A-24405	Тавотница	—	2	—
M-2019	Колодка и фрикционн. накладка колодки тормоза в сборе	8	2	—
A-2021	Накладка фрикционн. колодки тормоза	8	2	—
A-23070	Заклепка фрикционн. накладки	—	2	—
A-2023-A1	Ролик колодки тормоза	16	2	1035
A 23870-S7	Палец длинный колодки тормоза	—	2	—
A-26021-S	Шплинт пальцев	—	2	—
M-2035	Пружина стяжная колодки тормоза	2	2	1365
A-2041	Конус, регулирующий тормоз	4	2	1015
A-24460-B	Колпак кронштейна колодок тормоза	4	2	—
A-2042	Ушко опоры колодки тормоза	8	2	1015
A-23873-S7	Палец	—	2	—
A-26021-S	Шплинт	—	2	—
M-2060	Маслоотражатель переднего тормоза	2	2	1008
M-2080	Пружина рычага валика кулачка переднего тормоза правая	1	2	1365
M-2031	Пружина рычага валика кулачка переднего тормоза левая	1	2	1365
M-2084	Рычаг валика кулачка переднего тормоза правый	1	2	1030
M-2085	Рычаг валика кулачка переднего тормоза левый	1	2	1030
A-23782	Палец	—	2	—
M-2091	Корпус механического управления переднего тормоза	2	2	алюминий или цинковое литье
A-20562-S2	Болт	—	2	—
25658-S7	Шайба	—	2	—
M-2092	Ролик направляющий в сборе	2	2	—
M-2095	Личинка механизма управления переднего тормоза	2	2	1020

Номера деталей	Наименование	Колич. деталей на машину	Номера таблиц	Сорт материала или марка стали
М-2096	Тяга от личинки к рычагу переднего тормоза в сборе	2	2	—
А-23822-S7	Палец	—	2	—
26013-S	Шплинт	—	2	—
М-2097	Гибкий шланг и тросс привода переднего тормоза в сборе	2	2	—
А-20753-S2	Болт	—	2	—
25182-S2	Гайка	—	2	—
25690-S	Шайба	—	2	—
М-2211	Щит заднего тормоза в сборе	2	3	—
М-2249	Болт щита заднего тормоза	8	3	1030
25213-S3	Гайка	—	3	—
26020-S	Шплинт	—	3	—
А-24405	Тавотница	—	3	—
А-2227	Втулка кронштейна валика кулачка.	8	3	полосов. латунь
А-2230	Кулачек переднего тормоза	2	3	1020
А-2231-В2	Валик кулачка переднего и заднего тормоза	2	3	1035
А-2234	Кольцо упорное рычага валика кулачка	4	3	1365
М-2235	Рычаг валика кулачка заднего тормоза.	2	3	1030
А-23782	Палец рычага валика	—	3	—
М-2240	Маслоотражатель заднего тормоза . .	2	3	1008
	Управление тормозами			
М-2407	Рычаг и заглушка в сборе прав. . .	1	4	—
М-2408	Рычаг и заглушитель в сборе левый.	1	4	—
А-24405	Тавотница	—	4	—
М-2411	Палец промежуточного рычага тяг к переднему тормозу	2	4	1030
25041-S2	Гайка	—	4	—
25665-S	Шайба	—	4	—

Номера деталей	Наименование	Колич. деталей на машину	Номера таблиц	Сорт материала или марка стали
M-2440	Пружина отжимная промежуточного рычага тяг к переднему тормозу правая	1	4	—
M-2441	Пружина оттяжная промежуточного рычага к переднему тормозу левая	1	4	1365
M-2454	Накладка педали сцепления и тормоза	2	18	резина „Р"
M-2456	Педаль тормоза со втулкой в сборе	1	18	—
M-2457	Муфта защитная отверстий пола в местах прохода педалей	2	18	резина „Р"
A-2461	Вилка тормозных тяг	4	4	1025
M-2463	Тяга от педали к поперечному валу в сборе	1	4	—
A-23822	Палец	—	4	—
26013-S	Шплинт	—	4	—
M-2467	Кронштейн оси педалей сцепления и тормоза	1	18	K R
26703-S	Болт крепления кронштейна	4	18	1030
25004-S2	Гайка	4	18	1112
[25661-S2	Шайбы пружинные	4	18	1365
M-2472	Пружина оттяжная педали тормоза	1	18	1365
PA-2477-A2	Втулка сферическая поперечного вала тормоза в сборе	2	4	—
M-2478	Накладка сферическая втулки поперечного вала тормоза	2	4	1035
M-2479	Подушка сферическая втулки поперечного вала тормоза	2	4	1035
27152-S2	Болт	—	4	—
25211-S2	Гайка	—	4	—
26001	Шплинт	—	4	—
M-2485	Вал поперечного тормоза в сборе	1	4	—
M-2490	Тяга от поперечного вала к маятниковому рычагу в сборе	2	4	—
A-23822-S7	Палец	—	—	—
26013-S	Шплинт	—	—	—

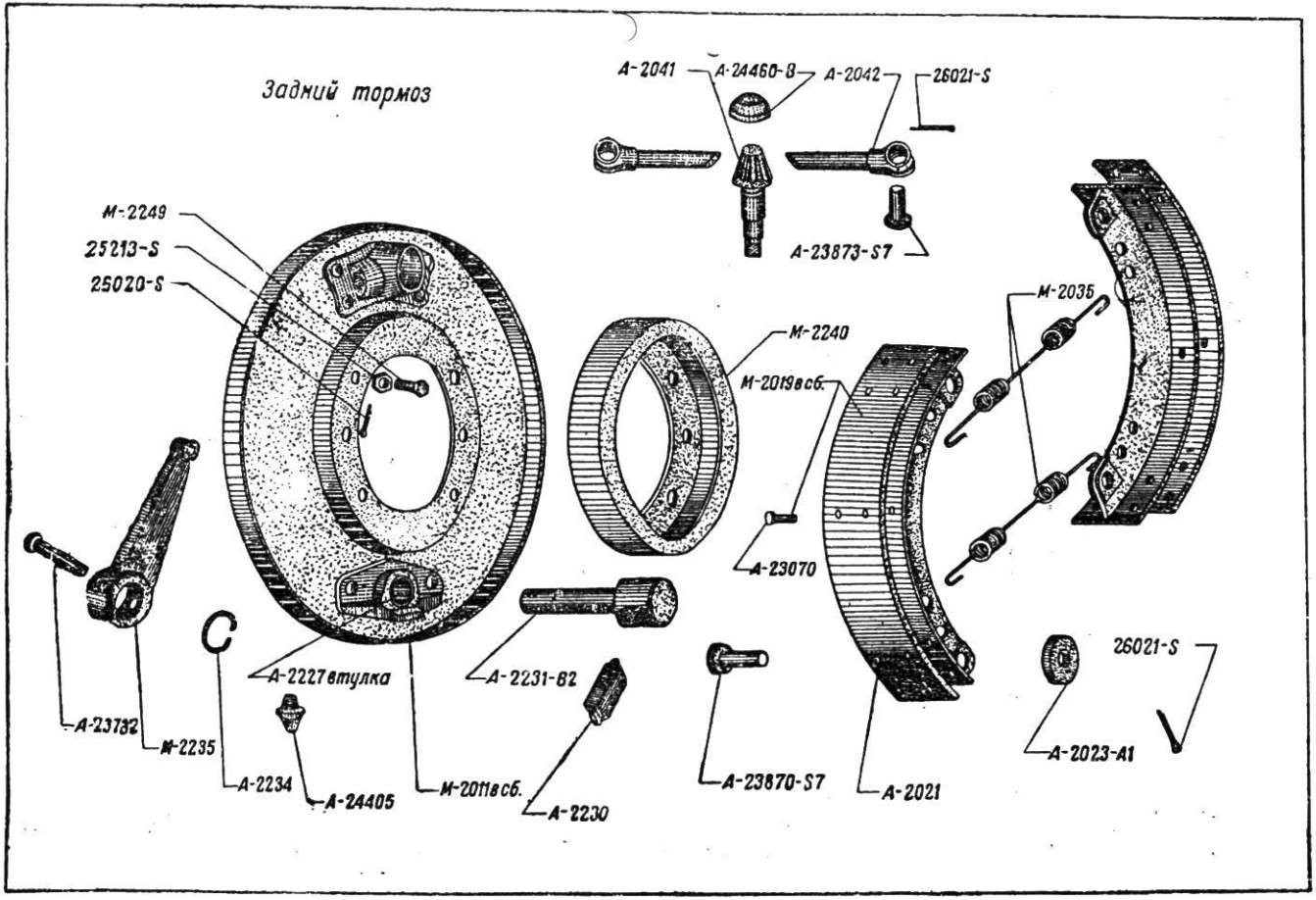
Задний тормоз
А-2041
А-24460-В
А-2042
26021-S
А-23873-S7
М-2249
25213-S
25020-S
М-2240
М-2019 в сб.
М-2036
А-23070
А-23732
М-2235
А-2234
А-24405
А-2227 втулка
М-2011 в сб.
А-2231-82
А-2230
А-23870-S7
А-2021
26021-S
А-2023-А1

Таблица 3

Номера деталей	Наименование	Колич. деталей на машину	Номера таблиц	Сорт материала или марка стали
M-2493	Тяга от поперечного вала к промежуточному рычагу	2	4	1010
A-23822-S7	Палец	—	—	—
26013-S	Шплинт	—	—	—
M-2495	Тяга от маятникового рычага к заднему тормозу	2	4	1010
25182-S	Гайка	—	4	—
A-23822-S7	Палец	—	4	—
26013-S	Шплинт	—	4	—
A-2461	Вилка тяги маятникового рычага	2	4	—
M-2496*	Рычаг поперечного вала тормоза концевой	2	4	1035
A-23830	Шпилька	—	4	—
M-2514*	Рычаг поперечного вала тормоза, центральный левый	1	4	1035
A-23443	Заклепка	—	4	—
M-2518	Болт упорный планки центрального правого рычага	1	4	1030
M-2519	Пружина планки центрального правого рычага	1	4	1365
M-2520*	Рычаг поперечного вала тормоза центральный правый	1	4	1035
A-23443	Заклепка	—	4	—
M-2521	Втулка болта маятникового рычага	2	4	1008
M-2522	Шайба болта маятникового рычага	2	4	1365
M-2523	Маятниковый рычаг тяг к заднему тормозу в сборе	2	4	—
M-2525	Пружина маятникового рычага тяг к заднему тормозу	2	4	1365
M-2526	Болт маятникового рычага	2	4	1020
25041-S	Гайка	—	4	—
25665-S	Шайба	—	4	—

* Только для ремонтных мастерских.

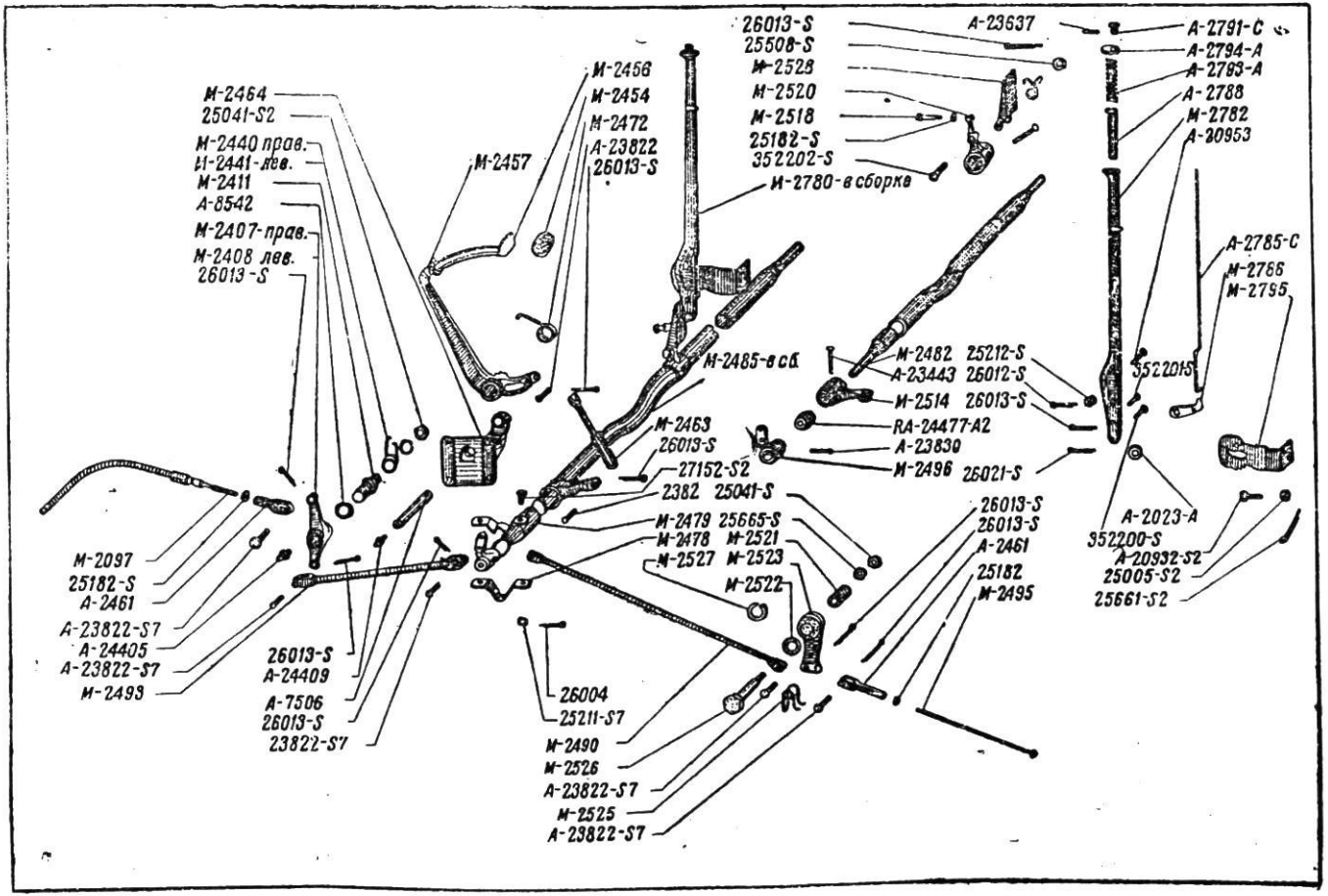
26013-S
25508-S
M-2528
M-2520
M-2518
25182-S
352202-S
M-2780-в сборке
A-23637
A-2791-C
A-2794-A
A-2793-A
A-2788
M-2782
A-20953
A-2785-C
M-2786
M-2795
352201S
M-2456
M-2454
M-2472
A-23822
26013-S
M-2457
M-2464
25041-S2
M-2440 прав.
M-2441-лев.
M-2411
A-8542
M-2407-прав.
M-2408 лев.
26013-S
M-2485-в сб.
M-2482 25212-S
A-23443 26012-S
M-2514 26013-S
RA-24477-A2
A-23830
M-2496 25021-S
M-2463
26013-S
27152-S2
2382 25041-S
M-2479 25665-S
M-2478 M-2521
M-2527 M-2523
M-2522
26013-S
26013-S
A-2461
25182
M-2495
A-2023-A
352200-S
A-20932-S2
25005-S2
25661-S2
M-2097
25182-S
A-2461
A-23822-S7
A-24405
A-23822-S7
M-2493
26013-S
A-24409
A-7506
26013-S
23822-S7
26004
25211-S7
M-2490
M-2526
A-23822-S7
M-2525
A-23822-S7

Таблица 4

Номера деталей	Наименование	Колич. деталей на машину	Номера таблиц	Сорт материала или марка стали
М-2527*	Набивка маятникового рычага. . . .	2	4	войлок
М-2528	Планка центрального правого рычага.	1	4	1008
352202-S	Палец	—	4	—
25508-S	Шайба	—	4	—
26013-S	Шплинт	—	4	—
	Рычаг ручного тормоза			
А-2023-А1	Ролик рычага ручного тормоза . . .	1	4	1035
352200	Палец	—	4	—
26021-S	Шплинт	—	4	—
М-2780	Рычаг ручного тормоза в сборе . . .	1	4	—
А-20953-S	Болт	—	4	—
25212-S	Гайка	—	4	—
26012-S	Шплинт	—	4	—
М-2782	Рычаг ручного тормоза	1	4	—
А-2785-С	Тяга собачки рычага ручного тормоза.	1	4	—
М-2786	Собачка рычага ручного тормоза . .	1	4	1025
352201-S	Палец	—	4	—
26013-S	Шплинт	—	4	—
А-2788	Гильза пружины рычага ручного тормоза	1	4	1008
А-2791-С	Головка тяги собачки рычага ручного тормоза	1	4	сталь
А-23637	Шпилька	—	4	—
А-2793-В	Пружина тяги собачки рычага ручного тормоза	1	4	1365
А-2794-А	Шляпка рычага ручного тормоза . .	1	4	1008
М-2795-В	Сектор рычага ручного тормоза. . .	1	4	1025
А-20932-S2	Болт	—	4	—
25005-S2	Гайка	—	4	—
25661-S2	Шплинт	—	4	—

Номера деталей	Наименование	Колич. деталей на машину	Номера таблиц	Сорт материала или марка стали
	Передняя ось			
М-3002	Передняя ось в сборе	1	5	—
М-3010	Передняя ось	1	5	1040
М-3105	Поворотный кулак в сборе	2	5	5130
А-21920	Гайка ∅ 3/4" поворотного кулака . .	—	5	1112
26031-S	Шплинт 4×25 ОСТ-150	—	5	1010
А-24409-S7	Тавотница поворотного кулака . . .	—	5	—
М-3108	Заглушка поворотного кулака . . .	4	5	1008
М-3109	Втулка поворотного кулака	4	5	полос. бронза
М-3115	Шкворень поворотного кулака передней оси	2	5	5120
М-3122	Штифт стопорного шкворня поворотного кулака передней оси . . .	2	5	1020
М-3123	Подшипник шариковый упорный, шкворня поворотного кулака передней оси в сборе	2	5	—
А-3124	Гайка стопорного штифта, шкворня поворотного кулака передней оси.	2	5	1112
25663-S	Шайба Гровера ∅ 12	—	5	1365
М-3130	Рычаг поворотного кулачка передней оси правый	1	5	5130
М-3131	Рычаг поворотного кулачка передней оси, левый	1	5	5130
А-21878	Гайка ∅ 9/16"	—	5	1112
26031-S	Шплинт 4×25 ОСТ-150	—	5	1010
М-3142	Ограничитель пружины тяг рулевого управления	4	5	1010
М-3280	Тяга поперечного рулевого управления в сборе	1	5	—
М-3281	Труба поперечной тяги рулевого управления в сборе	1	5	—
А-3285	Головка поперечной рулевой тяги правая	1	5	1035

Номера деталей	Наименование	Колич. деталей на машину	Номера таблиц	Сорт материала или марка стали
А-3286	Головка поперечной рулевой тяги, левая	1	5	1035
А-20919	Болт головки тяги	—	5	1030
25212-S	Гайка Ø 3/8″	—	5	1112
26020-S	Шплинт 2,5×20 ОСТ-150	—	5	1010
А-24404-S7	Тавотница поперечной тяги	—	5	—
М-3304	Тяга продольного рулевого управления в сборе	1	5	—
М-3305	Тяга продольного рулевого управления в сборе	1	5	1015
А-24405	Тавотница продольной тяги	1	5	—
А-24409-S7	Тавотница продольной тяги	1	5	—
М-3311	Палец с шаровой головкой	4	5	5120
25249-S2	Гайка Ø 1/2″	—	5	1112
26030-S	Шплинт 3×25 ОСТ-150	—	5	1010
М-3326	Сухарь тяги рулевого управления	5	5	1040
М-3327	Пружина тяги рулевого управления	4	5	1365
А-3328	Пробка шаровая тяги рулевого управления	4	5	1112
26048-S	Шплинт 3×35 ОСТ-150	—	5	1010
М-3332	Накладка защитная шарнирной тяги рулевого управления	4	5	резина черная
М-3333	Обойма защитной накладки шарнирной тяги рулевого управления	4	5	1008
	Рулевое управление			
	Механизм рулевого управления			
М-3503	Рулевое управление без баранки и сошки в сборе	1	6	—
М-3504	Рулевое управление без баранки колонки и сошки	1	6	—
М-3507	Зажимной хомутик колонки рулевого управления	1	6	—
А-20782-S2	Болт хомутика	—	6	1030

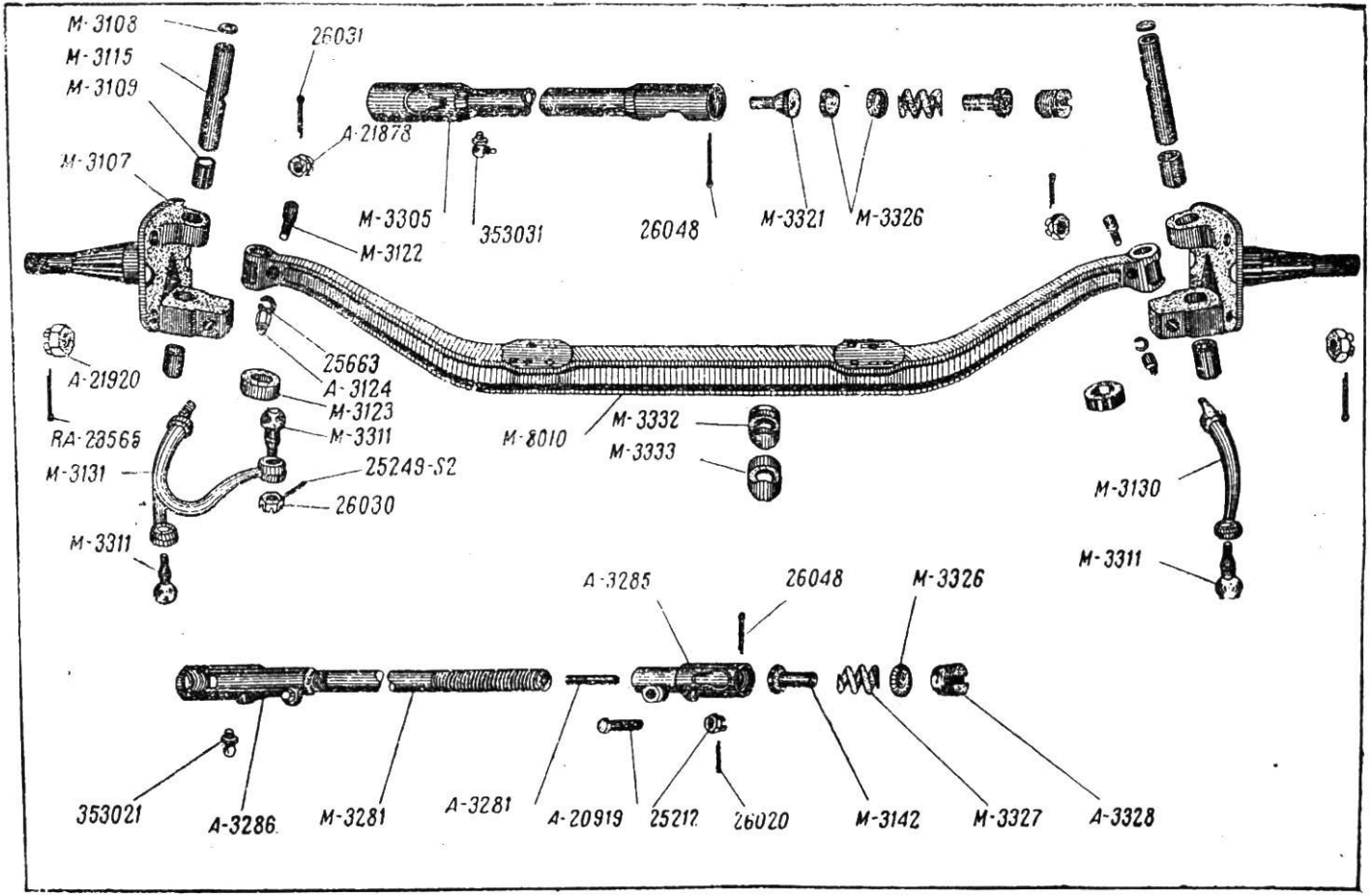
M-3108
M-3115
M-3109
M-3107
26031
A-21878
M-3305
353031
26048
M-3321
M-3326
M-3122
A-21920
RA-28565
M-3131
M-3311
25663
A-3124
M-3123
M-3311
25249-S2
26030
M-8010
M-3332
M-3333
M-3130
M-3311
A-3285
26048
M-3326
353021
A-3286
M-3281
A-3281
A-20919
25212
26020
M-3142
M-3327
A-3328

Номера деталей	Наименование	Колич. деталей на машину	Номера таблиц	Сорт материала или марка стали
25182-S2	Гайка	—	6	—
25660-S2	Шайба пружинная	—	6	—
М-3508	Колонка рулевого управления с наружным кольцом подшипника в сборе	1	6	—
М-3510	Кольцо, уплотняющее колонки рулевого управления	1	6	резина черная типа Т
М-3511	Шайба ролико-подшипника вала рулевого управления верхняя	1	6	1008
М-3517	Подшипник вала рулевого управления	1	6	—
М-3518	Прокладка кронштейна колонки рулевого управления и щитка прибора	1	6	резина типа Р
М-3519	Скоба кронштейна колонки рулевого управления	1	6	К R
А-20703-S7	Винт стяжной	—	6	—
М-3520	Кронштейн колонки рулевого управления	1	6	К R
А-20763-S18	Болт к кронштейну	2	6	—
25690-S2	Шайба пружинная	2	6	1030
М-3521	Прокладка противошумного кронштейна и колонки рулевого управления	1	6	черная резина типа Р
М-3522	Усилитель щитка приборов в месте крепления кронштейна колонки рулевого управления	1	6	1008
М-3524	Червяк рулевого управления в сборе	1	6	—
М-3526	Гайка вала рулевого управления	1	6	1112
М-3538	Пробка маслоналивного отверстия картера рулевого управления	1	6	1003
М-3548	Картер рулевого управления со втулками в сборе	1	6	К R
М-3549	Сальник горловины картера рулевого управления	—	6	—
А-21159-S2	Болт крепления руля к лонжерону	—	6	1030
25184-S2	Гайка	—	6	—

Номера деталей	Наименование	Колич. деталей на машину	Номера таблиц	Сорт материала или марка стали
25510-S	Шайба простая	—	6	1010
25693-S2	Шайба пружинная	—	6	1365
М-3549	Сальник горловины картера рулевого управления в сборе	1	1	—
М-3552	Кольцо роликового подшипника червяка верхнее	1	6	—
М-3553	Кольцо роликового подшипника червяка нижнее	1	6	—
М-3555	Прокладка нижней крышки картера рулевого управления толстая . . .	5	6	бумага белая
М-3556	Прокладка нижней крышки картера рулевого управления тонкая . . .	1	6	бумага серая
М-3557	Крышка нижняя картера рулевого управления с трубой провода гудка в сборе	1	6	—
26551-S2	Болт крепления крышки к картеру .	—	6	1030
25690-S2	Шайба пружинная	—	6	1365
М-3563	Винт упорного вала сошки рулевого управления	1	6	прут. бронза
А-21879-S2	Гайка упорного винта	—	6	1112
25661-S2	Шайба пружинная	—	6	—
М-3565	Вал сошки рулевого управления в сборе	1	6	—
М-3569	Шайба упорная ролика вала сошки рулевого управления толщиной 0,016 дм.	2	6	1095
М-3570	Шайба упорная ролика вала сошки рулевого управления толщиной 0,015 дм.	1	6	1095
М-3571	Сепаратор с роликами упорного подшипника червяка	2	6	—
М-3572	Ролик игольчатого подшипника ролика вала сошки рулевого управления	21	6	—
М-3573	Ось ролика вала сошки рулевого управления	1	6	1020

Номера деталей	Наименование	Колич. деталей на машину	Номера таблиц	Сорт материала или марка стали
М-3574	Ролик вала сошки рулевого управления	1	6	6120
М-3576	Втулка картера рулевого управления внутренняя	1	6	полосов. латунь
М-3577	Втулка картера рулевого управления наружная	1	6	полосов. латунь
М-3578	Шайба упорная ролика вала сошки рулевого управления толщиной 0,014 дм	1	6	1095
М-3579	Шайба упорная вала сошки рулевого управления	1	6	1008
М-3581	Шайба регулир. вала сошки рулевого управления толщиной 0,010 дм.	5	6	1008
М-3582	Шайба регулир. вала сошки рулевого управления толщиной 0,030 дм.	4	6	1008
М-3583	Крышка боковая картера рулевого управления	1	6	1008
26551-S2	Болт крепления крышки к картеру	—	6	1030
25690-S2	Шайба пружинная	—	6	1365
М-3584	Прокладка боковой крышки картера рулевого управления	1	6	коркоид
М-3590	Сошка рулевого управления	1	6	1040
25143-S2	Гайка сошки	—	6	1112
25704-S2	Шайба пружинная	—	6	1365
М-3592	Шайба войлочная вала сошки рулевого управления	1	6	черный войлок
М-3593	Чашка войлочной шайбы вала сошки рулевого управления	1	6	1008
М-3600	Колесо рулевого управления в сборе	1	6	—
А-3609	Шпонка вала рулевого управления	1	6	—
	Кнопка гудка			
М-3626	Пружина кнопки гудка	1	6	бронзов. провол.
М-3629	Чашка кнопки гудка	1	6	1008
М-3631	Крышка чашки кнопки гудка	1	6	бакели черн.

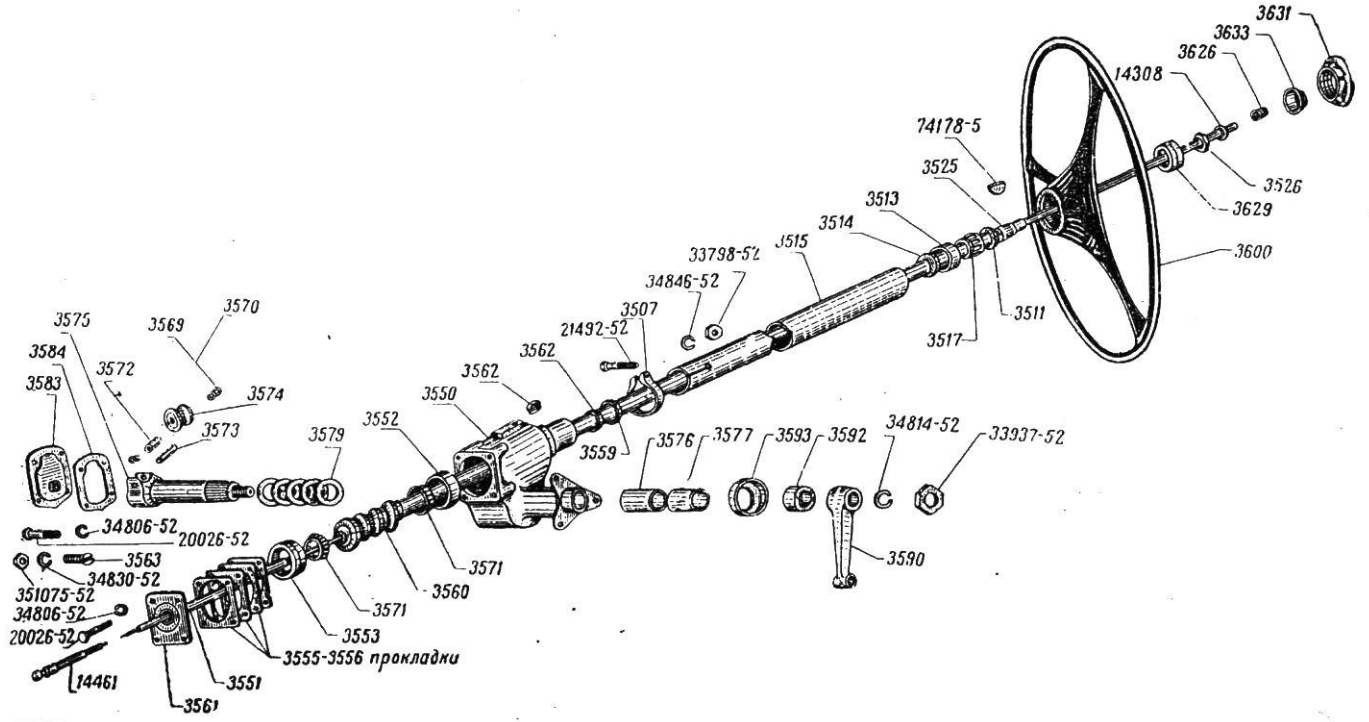
3631
3633
3626
14308
74178-5
3525
3513
3514
3515
33798-52
34846-52
3507
21492-52
3562
3562
3550
3552
3579
3575
3569
3570
3584
3572
3583
3574
3573
3559
3576
3577
3593
3592
34814-52
33937-52
3526
3629
3600
3511
3517
34806-52
20026-52
3563
34830-52
351075-52
34806-52
20026-52
14461
3561
3551
3555-3556 прокладки
3553
3571
3560
3571
3590

Таблица 6

Номера деталей	Наименование	Количество деталей на машину	Номера таблиц	Сорт материала или марка стали
M-3633	Кнопка гудка в сборе	1	6	—
M-3637	Прокладка регулирующей шайбы, изолир. кнопки гудка	2	6	латунь Л-68
M-14308	Провод кнопки гудка с изолятором в сборе	1	6	—
	Задний мост			
	Полуось			
M-4005	Задний мост в сборе	1	7	—
M-4011	Кожух полуоси заднего моста в сборе	2	7	—
A-24409-S	Тавотница кожуха полуоси	—	7	—
A-20929	Болт кожуха полуоси	—	7	1030
M-4013	Подушка задней рессоры в сборе .	2	7	—
27758-S	Винт подушки задней рессоры . . .	—	7	—
A-24405	Тавотница подушки рессоры	—	7	—
M-4235	Полуось заднего моста	2	7	1040
A-21892	Гайка полуоси	—	7	1112
A-22371-S	Шайба Ø $^5/_8$"	—	7	1008
26030-S	Шплинт гайки полуоси	—	7	1010
M-4243	Шпонка полуоси заднего моста . . .	2	7	1040
A-4245-A2	Сальник полуоси заднего моста и карданного вала в сборе	2	7	—
	Дифференциал			
M-4025	Картер дифференциала заднего моста (с детали M-4629 и 29752 в сборе)	1	7	K R
A-24457	Пробка картера	—	7	K R
M-4035	Прокладка картера дифференциала заднего моста (толстая)	2	7	пропитанная бумага
M-4035R	Прокладка картера дифференциала заднего моста (тонкая)	2	7	пропитанная бумага
M-4209	Ведомая и ведущая шестерня заднего моста (комплект) 4,444 : 1 передаточное отношение	1	7	—

Номера деталей	Наименование	Количество деталей на машину	Номера таблиц	Сорт материала или марка стали
М-4204	Коробка сателитов дифференциала заднего моста в сборе	1	7	—
М-4201	Коробка сателитов дифференциала в сборе (9—40) 4,444 : 1 передат. отношен.	1	7	—
М-4211	Крестовина дифференциала заднего моста	1	7	5135
М-4215	Сателит дифференциала заднего моста	4	7	5135
М-4217	Болт коробки сателитов	8	7	1035
25212-S	Гайка болта коробки сателитов . . .	—	7	1112
М-4221	Внутреннее кольцо с роликами подшипника коробки сателитов . . .	2	7	—
М-4222	Наружное кольцо подшипника коробки сателитов	2	7	—
М-4616	Наружное кольцо переднего подшипника ведущей шестерни	1	7	—
М-4621	Внутреннее кольцо переднего подшипника ведущей шестерни в сборе	2	7	—
М-4625	Задний подшипник ведущей шестерни заднего моста в сборе	1	7	—
М-4629	Держатель заднего подшипника ведущей шестерни заднего моста . . .	1	7	1008
29752-S	Заклепка держателя заднего подшипника ведущей шестерни . . .	—	7	—
М-4634	Гайка ведущей шестерни заднего моста	2	7	1112
М-4636	Шайба стопорных гаек ведущей шестерни заднего моста	1	7	1008
М-4637	Шайба упорная переднего подшипника ведущей шестерни	1	7	1008
	Карданный вал			
А-4245А-2	Сальник полуоси заднего моста и карданного вала в сборе	1	7	—
М-4505	Труба карданного вала в сборе . .	1	7	—
А-20900	Болт фланца трубы карданного вала	—	7	1030
М-4507	Прокладка трубы карданного вала к кожуху дифференциала заднего моста	1	7	—

Номера деталей	Наименование	Количество деталей на машину	Номера таблиц	Сорт материала или марка стали
М-4512	Головка трубы карданного вала в сборе	1	7	—
М-4513	Чашка упорной головки трубы	1	7	1008
М-4514	Крышка шаровая карданного шарнира	1	7	1008
350510-S	Болт шаровой крышки	—	7	1030
М-4515	Прокладка шаровой крышки	2	7	бумага
М-4516	Набивка сальника крышки	1	7	войлок
М-4517	Обойма сальника головки трубы	2	7	1008
М-4518	Набивка обоймы сальника	2	7	войлок
М-4605	Карданный вал в сборе	1	7	—
М-4607	Заклепка карданного вала	1	7	1010
М-4645	Подшипник карданного вала в сборе	1	7	—
А-22431-S18	Шайба упорная подшипника карданного вала	—	7	1020
А-17285	Кольцо стопорное переднего конца карданного вала	—	7	1365
М-4655	Кольцо наружное подшипника карданного вала	1	7	—
М-4692	Шайба упорная сальника карданного вала	1	7	—
	Рама			
М-5005	Рама в сборе	1	8	—
М-5014	Косынка крестообразная поперечная	2	8	1025
М-5017	Поперечина № 1 с фартуком в сборе	1	8	1008
М-5021	Поперечина № 2 в сборе	1	8	1008
М-5025	Поперечина № 3	1	8	1025
М-5026	Поперечина № 4	1	8	1025
М-5027	Связь крепления бензобака	2	8	1025
М-5030	Поперечина № 5	1	8	1025
М-5032	Кронштейн растяжки запасного колеса	1	8	К R

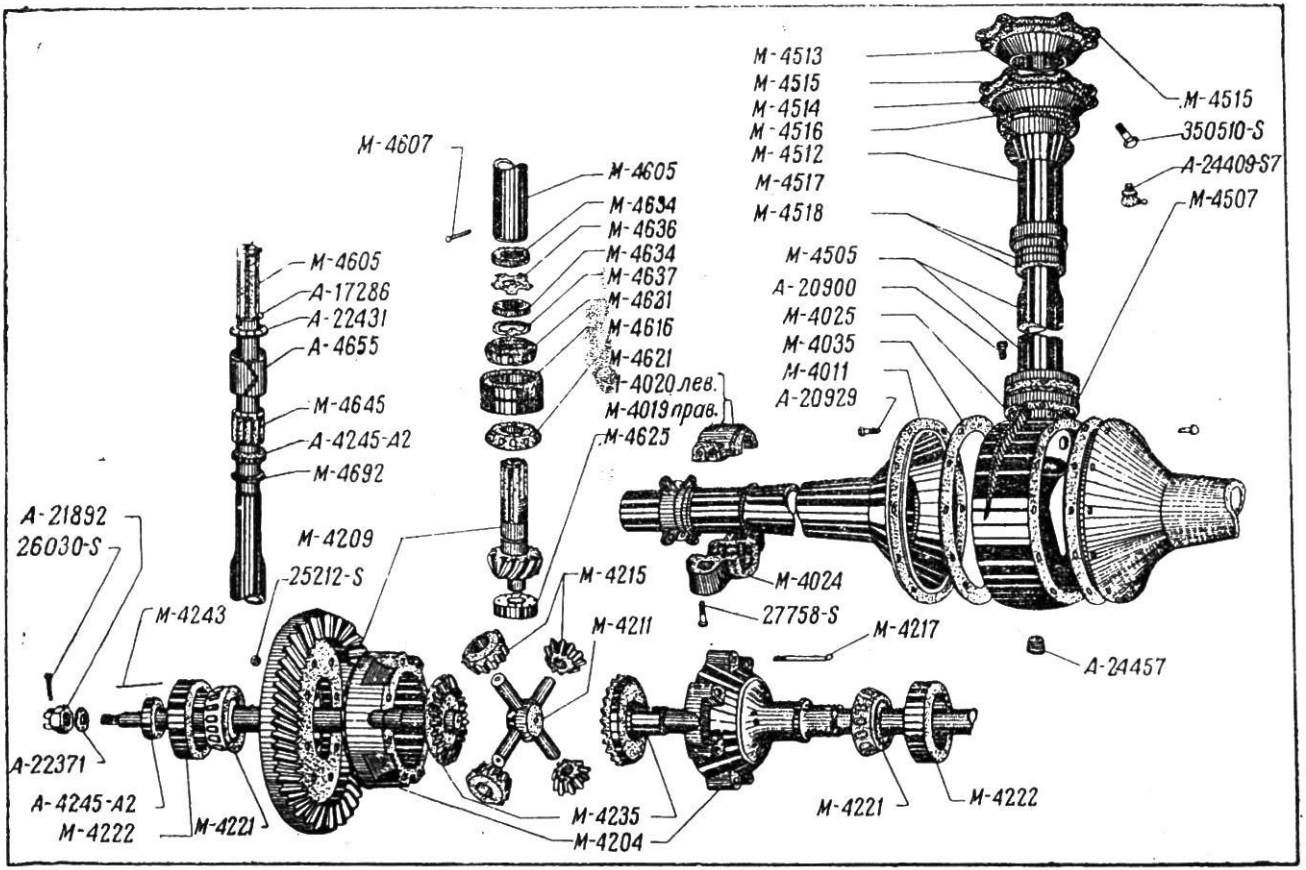
M-4513
M-4515
M-4514
M-4516
M-4512
M-4517
M-4518
M-4505
A-20900
M-4025
M-4035
M-4011
A-20929
M-4515
350510-S
A-24409-S7
M-4507
M-4607
M-4605
M-4634
M-4636
M-4634
M-4637
M-4621
M-4616
M-4621
M-4020 лев.
M-4019 прав.
M-4625
M-4605
A-17286
A-22431
A-4655
M-4645
A-4245-A2
M-4692
A-21892
26030-S
M-4209
25212-S
M-4243
M-4215
M-4211
M-4024
27758-S
M-4217
A-24457
A-22371
A-4245-A2
M-4222
M-4221
M-4235
M-4204
M-4221
M-4222

Таблица 7

Номера деталей	Наименование	Количество деталей на машину	Номера таблиц	Сорт материала или марка стали
М-5035-А	Скоба кронштейна переднего бампера	2	8	1020
М-5040	Угольник кронштейна заднего бампера правый	1	8	1020
М-5041	Угольник кронштейна заднего бампера левый	1	8	1020
М-5042	Лонжерон рамы правый в сборе . .	1	8	—
М-5043	Лонжерон рамы левый в сборе . . .	1	8	—
М-5044	Усилитель лонжерона правый в сборе	1	8	1025
М-5045	Усилитель лонжерона левый в сборе	1	8	1025
М-5046	Крестообразная поперечина передняя правая в сборе	1	8	1025
М-5047	Крестообразная поперечина передняя левая в сборе	1	8	—
М-5048	Крестообразная поперечина задняя правая в сборе	1	8	—
М-5049	Крестообразная поперечина задняя левая в сборе	1	8	—
М-5085	Кронштейн тяги к переднему тормозу правый	1	8	1008
М-5086	Кронштейн тяги к переднему тормозу левый	1	8	1008
М-5153	Держатель аккумулятора (аккумулятор модели М)	1	8	1008
М-5153-В	Держатель аккумулятора (аккумулятор модели А)	1	8	1008
М-5156	Планка крепления аккумулятора передняя (аккумулятор модели М) . .	1	8	1008
М-5156-В	Планка крепления аккумулятора передняя (аккумулятор модели А) .	1	8	1008
М-5157	Планка крепления аккумулятора задняя (аккумулятор модели М) . . .	1	8	1008
М-5157-В	Планка крепления аккумулятора задняя (аккумулятор модели А) . . .	1	8	1008
М-5330	Задний кронштейн передней рессоры	2	8	1020
М-5774	Задний кронштейн задней рессоры, правый	1	8	1030

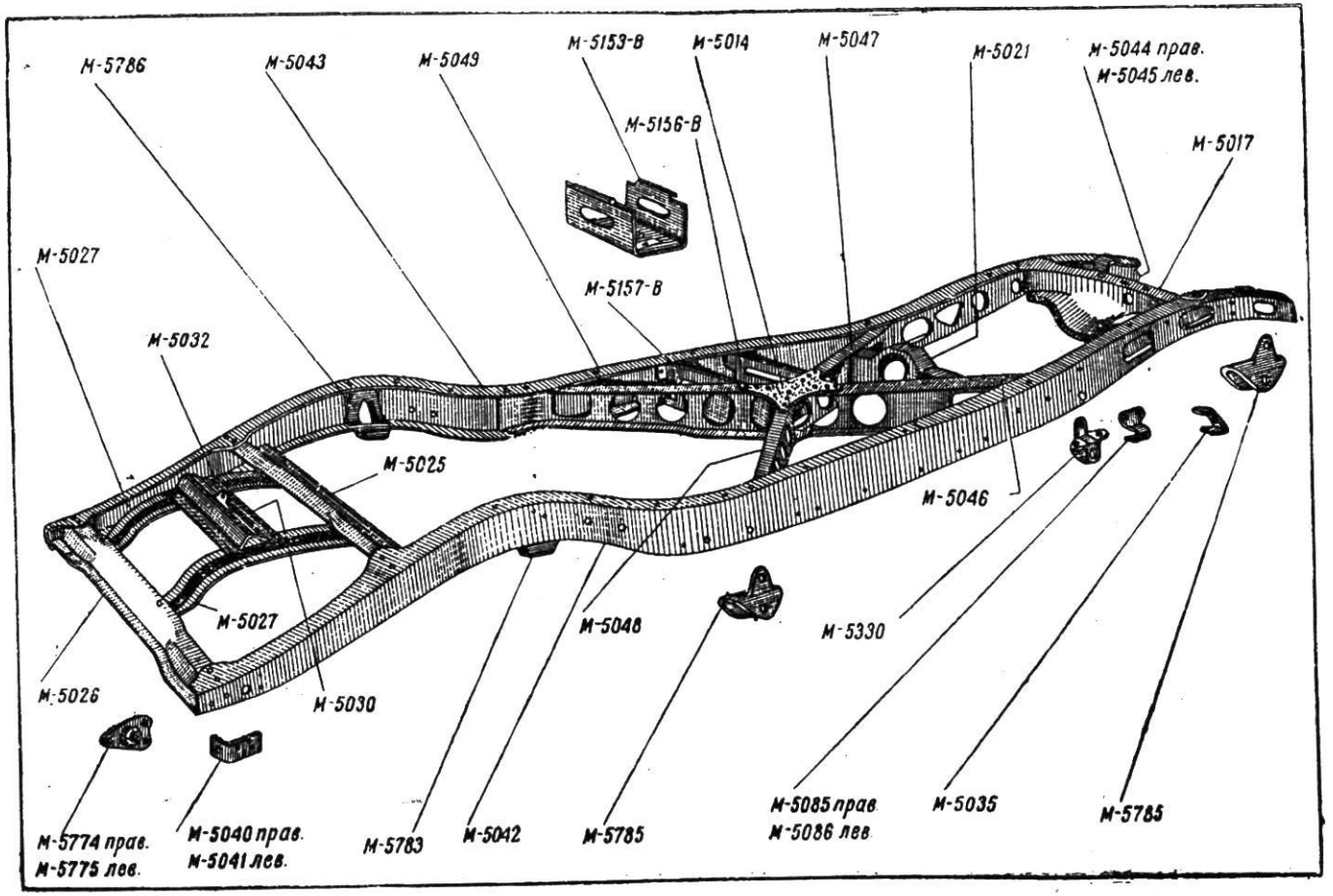
М-5786
М-5043
М-5049
М-5153-В
М-5014
М-5047
М-5021
М-5044 прав.
М-5045 лев.
М-5156-В
М-5017
М-5027
М-5157-В
М-5032
М-5025
М-5046
М-5027
М-5048
М-5330
М-5026
М-5030
М-5774 прав.
М-5775 лев.
М-5040 прав.
М-5041 лев.
М-5783
М-5042
М-5785
М-5085 прав.
М-5086 лев.
М-5035
М-5785

Таблица 8

Номера деталей	Наименование	Количество деталей на машину	Номера таблиц	Сорт материала или марка стали
М-5775	Задний кронштейн задней рессоры левый	1	8	1030
М-5783 *	Буфер заднего моста в сборе	2	8	—
М-5785	Передний кронштейн передней и задней рессоры	3	8	1008
М-5786	Угольник усиления лонжерона . . .	2	8	1008
27507-S2	Болт крепления аккумулятора „М“ .	—	—	—
27508-S2	Болт крепления аккумулятора „А“ .	—	—	—
25004-S2	Гайка болта крепления аккумулятора	—	8	1112
25359-S7	Гайка	—	8	—
25389-S7	Гайка	—	8	—
29742-S	Заклепка 8×18	—	8	1010
29756-S	Заклепка 8×20	—	—	1010
29770-S	Заклепка 8×22	—	—	1010
29783-S	Заклепка 8×24	—	—	1010
29809-S	Заклепка 8×28	—	—	1010
29821-S	Заклепка 8×30	—	—	—
353202-S	Держатель гайки	—	—	1008
353208-S	Держатель гайки специальный . . .	—	—	1008
	Передний номерной знак			
М-5038	Кронштейн номерного знака передний	1	11	—
М-13419	Держатель номерного знака	1	11	—
А-20579-S2	Болт 1/4"	—	11	1010
25155-S2	Гайка 1/4"	—	11	1010
25658-S2	Шайба пружинная	—	11	—
27502-S4	Болт с полукруглой головкой	—	11	1365
25000-S4	Гайка	—	11	—
25658 S4*	Шайба пружинная	—	11	1365
25507-S4	Шайба	—	11	1010

* Только для ремонтных мастерских.

Номера деталей	Наименование	Количество деталей на машину	Номера таблиц	Сорт материала или марка стали
	Глушитель			
М-5230	Глушитель с выхлопным патрубком в сборе	1	9	—
М-5249	Хомут приемной трубы глушителя .	1	9	1008
26701-S2	Болт 3/8″	—	9	—
25004-S	Гайка 3/8″	—	9	—
М-5250	Труба глушителя приемная	1	9	1008
А-5251	Хомут фланца приемной трубы . . .	2	9	—
А-20955	Болт 3/8″	—	9	прорезинен. ремень
25004-S2	Гайка 3/8″	—	9	—
М-5252	Подушка кронштейна	1	9	—
А-20763-S18	Болт 5/16″	—	9	—
25182-S2	Гайка 5/16″	—	9	—
351325-S2	Шайба специальная	—	9	—
М-5253	Кронштейн первого крепления выхлопной трубы глушителя	1	9	1008
А-2075-S2	Болт кронштейна	—	9	—
25182-S2	Гайка болта кронштейна	—	9	—
25690-S2	Шайба пружинная	—	9	—
М-5254	Труба выхлопная глушителя	1	9	—
М-5255	Хомут второго крепления выхлопной трубы	1	9	—
А-20562-S2	Болт 1/4″×16	—	9	—
25155-S2	Гайка	—	9	—
25658-S2	Шайба пружинная	—	9	—
М-5256	Хомут третьего крепления выхлопной трубы глушителя	1	9	1008
26556-S2	Болт 5/16″×30	—	9	—
А-20763	Болт 5/16″×25	—	9	—
25182-S2	Гайка 5/16″	—	9	—

Номера деталей	Наименование	Количество деталей на машину	Номера таблиц	Сорт материала или марка стали
25690-S2	Шайба пружинная	—	9	—
М-5258	Хомут первого крепления выхлопной трубы глушителя	1	9	1008
26556-S2	Болт 5/16″×30	1	9	—
25182-S2	Гайка 5/16″	1	9	—
	Передняя рессора			
М-5300	Передняя рессора с чехлами в сборе	2	10	—
М-5303	Лист № 1 в сборе	2	10	—
М-5305	Лист № 2	2	10	—
М-5306	Лист № 3	2	10	—
М-5314	Лист № 4 в сборе с хомутиком . .	2	10	—
М-5308	Лист № 5	2	10	—
М-5309	Лист № 6	2	10	—
М-5310	Лист № 7	2	10	—
М-5311	Лист № 8	2	10	—
М-5312	Лист № 9	2	10	—
М-5316	Болт центровой передней рессоры .	2	10	1030
25182-S2	Гайка центрового болта	—	10	—
М-5319	Хомутик передней и задней рессоры	4	10	—
30606-S2	Заклепка хомутика	—	10	—
М-5323 *	Сайлент блок подвески рессор и оси качающейся сережки в сборе . . .	3	10	—
М-5324	Втулка сайлент блок внутренняя . .	4	10	1010
М-5325	Втулка резьбовая передней и задней рессоры	8	10	1020
М-5328	Комплект передних и задних чехлов передней рессоры в сборе, вместе с передними и задними брезентовыми чехлами в сборе	2	10	—
М-5331	Чехлы передней рессоры передние, 1-й и 2-й в сборе	2	10	—

* Только для ремонтных мастерских.

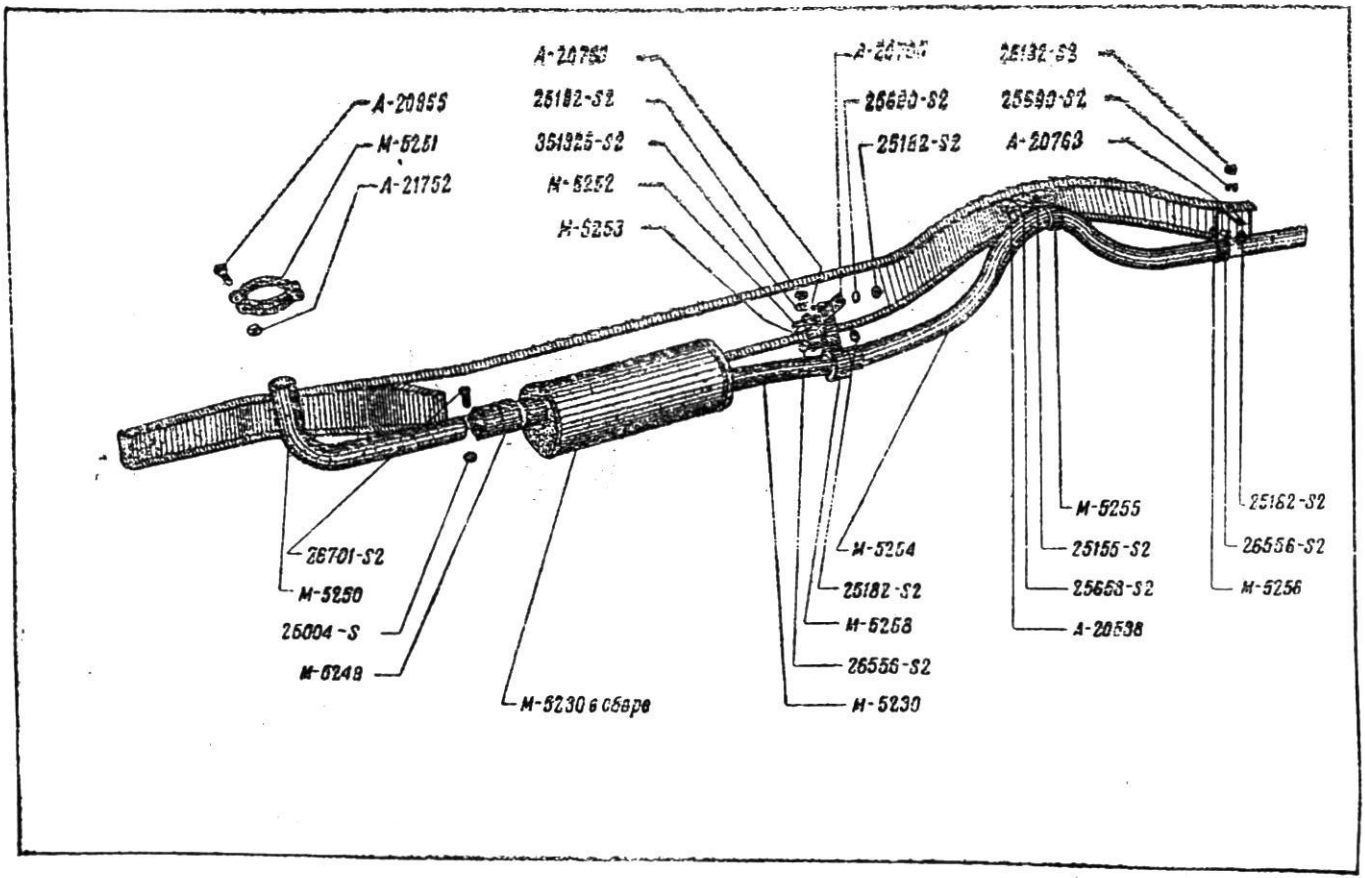
A-20855
M-5251
A-21752
A-20763
25182-S2
351325-S2
M-5252
M-5253
A-20763
25182-S2
25620-S2
25182-S2
25182-S2
25590-S2
A-20763
M-5255
25155-S2
25553-S2
A-20538
25182-S2
26556-S2
M-5256
26701-S2
M-5250
26004-S
M-5248
M-5230 в сборе
M-5254
25182-S2
M-5258
26556-S2
M-5230

Таблица 9

Номера деталей	Наименование	Количество деталей на машину	Номера таблиц	Сорт материала или марка стали
М-5332	Чехлы передней рессоры задние, 1-й, 2-й и 3-й в сборе	2	10	1008
М-5339	Накладка чехлов передняя	2	10	1008
М-5340	Брезентовый чехол передней рессоры передний в сборе	2	10	—
М-5348	Накладка чехлов передней рессоры задняя	2	10	1008
М-5350	Брезентовый чехол передней рессоры задний в сборе	2	10	—
М-5409	Щека серьги передней рессоры . . .	4	10	1040
27504-S2	Болт стяжной серьги передней рессоры	—	10	—
25004-S2	Гайка	—	10	—
25661-S2	Шайба пружинная	—	10	—
М-5410	Палец резьбовой подвески передней рессоры	4	10	—
А-24404-S7	Тавотница пальца	—	10	—
М-5413 *	Втулка-подушка качающейся сережки	1	10	черная резина типа „Р"
М-5417 *	Шайба резьбового пальца войлочная	8	10	войлок
М-5455	Стремянка передней рессоры	4	10	1040
25087-S2	Гайка стремянки	—	10	—
25665-S2	Шайба пружинная	—	10	—
М-5459-А1*	Буфер передней рессоры в сборе . .	2	10	—
М-5465 М-5466	Щека качающейся сережки передней левой рессоры	2	10	1040
М-5463	Шайба фасонная втулки-подушки . .	2	10	1008
25041-S2	Болт стяжной сайлент блока	4	10	1030
	Гайка стяжного болта	—	10	—
25665-S2	Шайба пружинная	—	10	—
	Задняя рессора			
М-5323	Сайлент блок подвески рессор в сборе	2	10	—
М-5325	Втулка резьбовая заднего ушка задней рессоры	2	10	1020

* Только для ремонтных мастерских.

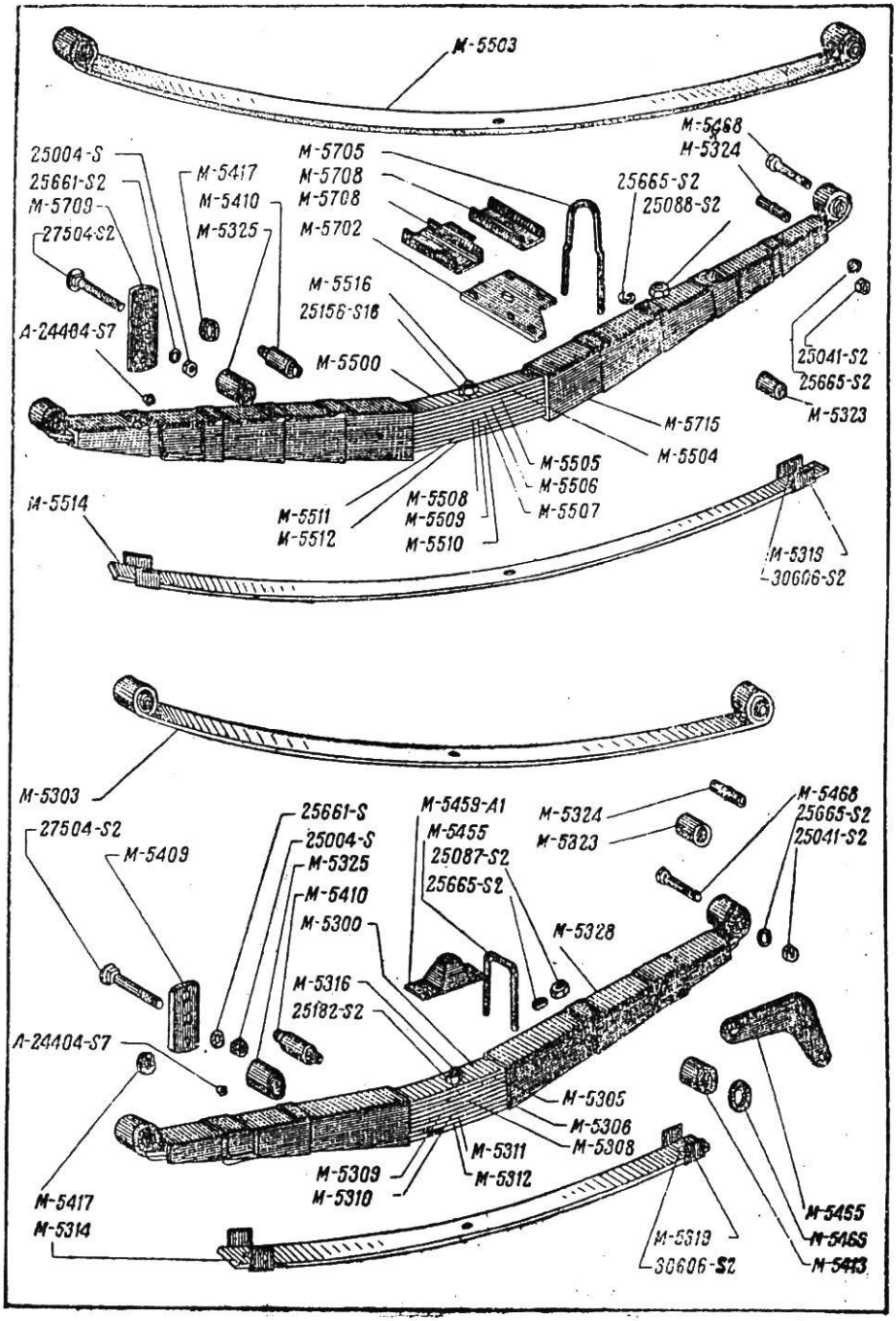
М-5503
25004-S
25661-S2
М-5709
27504-S2
М-5417
М-5410
М-5325
М-5705
М-5708
М-5708
М-5702
М-5516
25156-S16
А-24404-S7
М-5500
М-5468
М-5324
25665-S2
25088-S2
25041-S2
25665-S2
М-5323
М-5715
М-5504
М-5505
М-5506
М-5507
М-5508
М-5509
М-5510
М-5511
М-5512
М-5514
М-5313
30606-S2
М-5303
27504-S2
М-5409
25661-S
25004-S
М-5325
М-5410
М-5300
М-5316
25182-S2
А-24404-S7
М-5417
М-5314
М-5459-А1
М-5455
25087-S2
25665-S2
М-5324
М-5323
М-5328
М-5305
М-5306
М-5308
М-5311
М-5312
М-5309
М-5310
М-5468
25665-S2
25041-S2
М-5455
М-5465
М-5413
М-5313
30606-S2

Таблица 10

Номера деталей	Наименование	Количество деталей на машину	Номера таблиц	Сорт материала или марка стали
М-5410	Палец резьбовой подвески задней рессоры	4	10	1030
А-24404-S7	Тавотница пальца	—	10	—
М-5417 *	Шайба резьбовая вальца войлочная	8	10	войлок
М-5468	Болт стяжной сайлент блока	2	10	—
25041-S	Гайка стяжного болта	—	10	1030
25665-S	Шайба пружинная	—	10	—
М-5500	Задняя рессора с чехлом в сборе	2	10	—
М-5503	Лист № 1 в сборе	2	10	—
М-5505	Лист № 2	2	10	—
М-5514	Лист № 3 в сборе с хомутиком	2	10	—
М-5507	Лист № 4	2	10	—
М-5508	Лист № 5	2	10	—
М-5509	Лист № 6	2	10	—
М-5510	Лист № 7	2	10	—
М-5511	Лист № 8	2	10	—
М-5512	Лист № 9	2	10	—
М-5516	Болт центровой задней рессоры	2	10	1030
25156-S	Гайка центрового болта	—	10	—
М-5319	Хомутик передней и задней рессоры	4	10	—
30606-S2	Заклепка хомутика	—	10	—
М-5702	Подкладка задней рессоры	2	10	1008
М-5703 *	Подушка задней рессоры резиновая	4	10	резина типа „Р"
М-5705	Стремянка задней рессоры	4	10	1040
25088-S2	Гайка стремянок	—	10	—
25665-S2	Шайба пружинная	—	10	—
М-5708	Подкладка задней рессоры	4	10	1008
М-5709	Щека серьги задней рессоры	4	10	1040
27504-S2	Болт стяжной серьги задней рессоры	—	10	—

* Только для ремонтных мастерских.

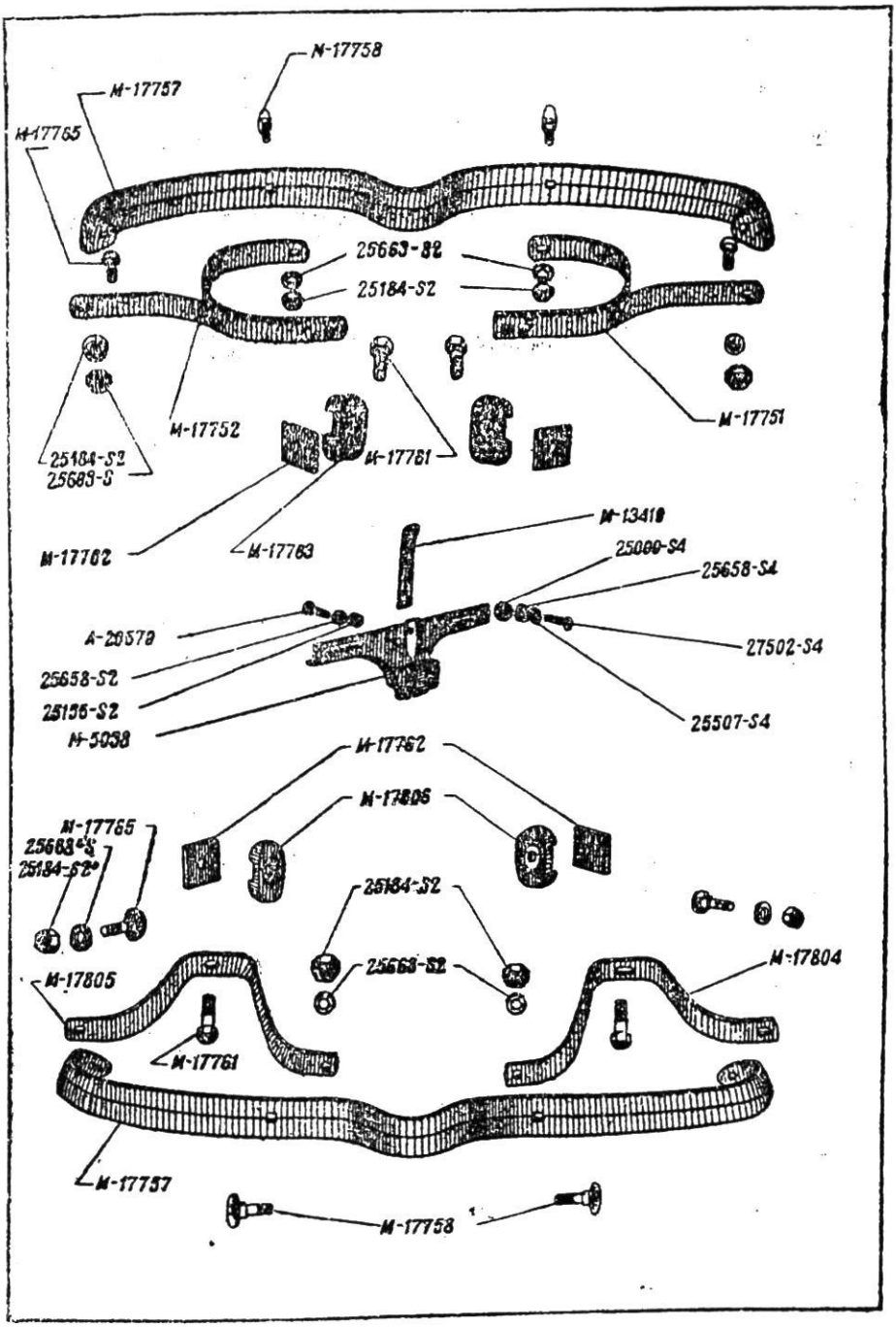
M-17758
M-17757
M-17765
25663-S2
25184-S2
M-17752
M-17751
25184-S2
25663-S
M-17761
M-17762
M-17763
M-13418
25000-S4
25658-S4
A-20578
27502-S4
25658-S2
25136-S2
M-5038
25507-S4
M-17762
M-17765
M-17805
25663-S2
25184-S2
25184-S2
25663-S2
M-17804
M-17805
M-17761
M-17757
M-17758

Таблица 11

Номера деталей	Наименование	Количество деталей на машину	Номера таблиц	Сорт материала или марка стали
25004-S	Гайка болта серьги	—	10	—
25661-S	Шайба пружинная	—	10	—
М-5715	Комплект передних и задних чехлов задней рессоры в сборе вместе с брезентовыми чехлами, в сборе	2	10	—
М-5120	Чехлы задней рессоры, 1-й, 2-й, 3-й, 4-й и 5-й передние в сборе	2	10	—
М-5721	Чехлы задней рессоры 1-й, 2-й, 3-й, 4-й, 5-й задние в сборе	2	10	—
М-5732	Накладка чехлов задней рессоры . .	4	10	—
М-5735	Брезентовый чехол задней рессоры в сборе	4	10	—
	Бампер			
М-17751	Кронштейн переднего бампера правый в сборе	1	11	—
М-17752	Кронштейн переднего бампера левый в сборе	1	11	—
М-17757	Бампер	2	11	1085
М-17758	Болт крепления распорки переднего бампера к бамперу	4	11	—
М-17761	Болт крепления кронштейна переднего бампера к скобе	4	11	—
25184-S2	Гайка болта	—	11	—
25663-S	Шайба пружинная	—	11	—
М-17762 *	Прокладка кронштейна бампера . . .	4	11	резина типа „Р"
М-17763	Накладка кронштейна переднего бампера	2	11	1008
М-17765	Болт специальный переднего и заднего бампера	4	11	1010
25184-S2	Гайка болта	—	11	—
25663-S	Шайба пружинная	—	11	—
М-17804	Кронштейн заднего бампера правый	1	11	1085

* Только для ремонтных мастерских.

Номера деталей	Наименование	Количество деталей на машину	Номера таблиц	Сорт материала или марка стали
M-17805	Кронштейн заднего бампера левый .	1	11	1085
M-17806	Накладка кронштейна заднего бампера	2	11	1008
	Двигатель			
	Блок цилиндров			
M-6010	Блок цилиндров в сборе	1	12	—
A-6017	Боковая часть крышки распределительной зубчатки	1	12	чугун „B"
A-6018	Прокладка боковой части крышки распределительной зубчатки . . .	1	12	—
A-21111-S2	Болт длинный боковой крышки распределительной зубчатки	—	12	—
A-21120-S2	Болт короткий боковой крышки распределительной зубчатки . . .	—	12	—
25663-S	Пружинная шайба болтов A-21111-S2 и A-21120-S2	—	12	—
M-6019	Крышка распределительной зубчатки	1	12	чугун „B"
A-6020	Прокладка крышки распределительной зубчатки	1	12	—
26701-S2	Болт крышки распределительной зубчатки	—	12	—
25661-S2	Пружинная шайба болта 26701-S . .	—	12	—
A-6023	Установочный палец распределителя	1	12	—
M-6050	Головка блока цилиндров	1	12	чугун „AA"
M-6051	Прокладка головки блока цилиндров	1	12	—
M-6051-A2*	Прокладка головки блока цилиндров	1	12	сталь-асбест
A-24050	Шпилька головки блока цилиндров .	—	12	—
A-21788-S8	Гайка шпильки A-24050	—	12	—
A-20928-S8	Стопорный шуруп дистрибютора . .	—	12	—
25183-S8	Гайка стопорного шурупа дистрибютора	—	12	—

* Только для ремонтных мастерских.

Номера деталей	Наименование	Количество деталей на машину	Номера таблиц	Сорт материала или марка стали
M-6080 *	Трубка маслопровода манометра нижняя (в сборе)	1	12	—
M-6084	Угольник маслопровода манометра	1	12	к. ч.-б.
M 6520	Крышка клапанной коробки	1	12	чугун „В"
M-6521 *	Прокладка крышки клапанной коробки	1	12	специальная бумага
A-20718	Болт крышки клапанной коробки	—	12	—
25660-S2	Пружинная шайба болта A-20718	—	12	—
M-6763	Маслоналивной патрубок в сборе	1	12	—
M-6766	Крышка маслоналивного патрубка в сборе	1	12	—
A-8275	Впускной патрубок водяной рубашки блока цилиндров	1	12	чугун „В"
A-8280-A1	Прокладка впускного патрубка водяной рубашки блока цилиндров	1	12	—
M-8280-A2	Прокладка впускного патрубка водяной рубашки блока цилиндров	1	12	сталь-асбест
A-21120-S2	Болт впускного патрубка водяной рубашки	—	12	—
25663-S2	Пружинная шайба болта A-21120-S2	—	12	—
A-24053	Шпилька всасывающей и выхлопной трубы	—	12	—
A-9443	Зажимная шайба всасывающей и выхлопной трубы	4	12	—
A-21788-S8	Гайка шпильки A-24053	—	—	—
A-24455	Маслоконтрольная пробка блока цилиндров	—	12	—
	Поршни и шатуны			
M-6110-A	Поршень	4	13	алюминлитье
M-6110-BR	Поршень (0,005 увелич.)	—	13	тоже
M-6110-CR	Поршень (0,015 увелич.)	—	—	—
M-6110-DR-ER-FR	Поршень (030—045—060 увелич.)	—	13	—

* Только для ремонтных мастерских

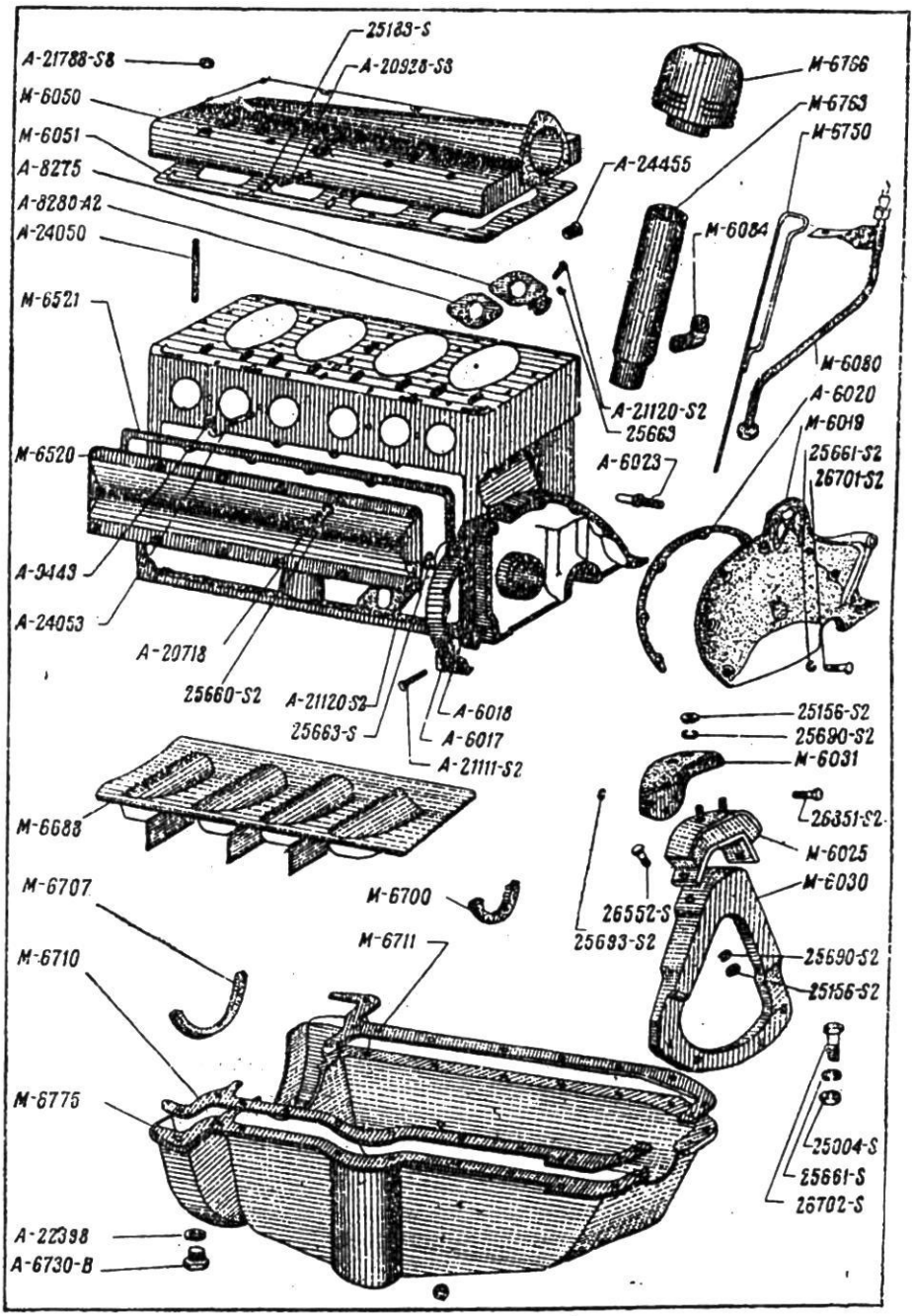
25183-S
A-21788-S8
A-20928-S8
M-6050
M-6051
A-8275
A-8280-A2
M-24050
M-6521
M-6520
A-9443
A-24053
A-20718
25660-S2
A-21120-S2
25663-S
A-6018
A-6017
A-21111-S2
M-6688
M-6707
M-6710
M-6775
A-22398
A-6730-B
M-6700
M-6711
A-24455
M-6766
M-6763
M-6750
M-6084
M-6080
A-6020
M-6019
A-6023
25661-S2
26701-S2
25156-S2
25690-S2
M-6031
26351-S2
M-6025
M-6030
26552-S
25693-S2
25690-S2
25156-S2
25004-S
25661-S
26702-S

Таблица 12

Номера деталей	Наименование	Количество деталей на машину	Номера таблиц	Сорт материала или марка стали
М-6135-А	Поршневой палец (стандартный) . .	4	13	стальная труба
М-6135-BR	Поршневой палец (0,002 увелич.) . .	—	13	тоже
А-6140-А	Стопорное кольцо поршневого пальца	4	13	—
М-6150-А	Поршневое кольцо (стандартное) . .	8	13	чугун
М-6150-BR	Поршневое кольцо (0,005 увелич.) . .			
М-6150-DR	Поршневое кольцо (0,015 увелич.) . .			
М-6150-GR	Поршневое кольцо (0,030 увелич.) .	—	—	чугун
М-6150-HR	Поршневое кольцо (0,045 увелич.) .			
М-6150-IR	Поршневое кольцо (0,060 увелич.) .			
М-6153-А	Поршневое кольцо масляное (стандартное)			
М-6153-BR	Поршневое кольцо масляное (0,005 увелич.)			
М-6153-DR	Поршневое кольцо масляное (0,015 увелич.)	4	13	чугун
М-6153-GR	Поршневое кольцо масляное (0,030 увелич.)			
М-6153-HR	Поршневое кольцо масляное (0,045 увелич.)			
М-6153-IR	Поршневое кольцо масляное (0,060 увелич.)			
М-6200	Шатун в сборе	4	13	—
М-6207	Втулка шатуна	4	13	бронза
М-6220	Прокладка головки шатуна	24	13	—
М-6221	Прокладка головки шатуна	8	13	—
А-21799	Гайка шатуна	—	13	1030
26012-S	Шплинт шатуна	—	13	1010
	Кулачковый вал			
М-6250	Кулачковый вал	1	14	1040
М-6253	Установочный штифт кулачкового вала	2	14	1112
А-6256	Распределительная зубчатка	1	14	бакелит
А-6256-BR	Распределительная зубчатка	—	14	—

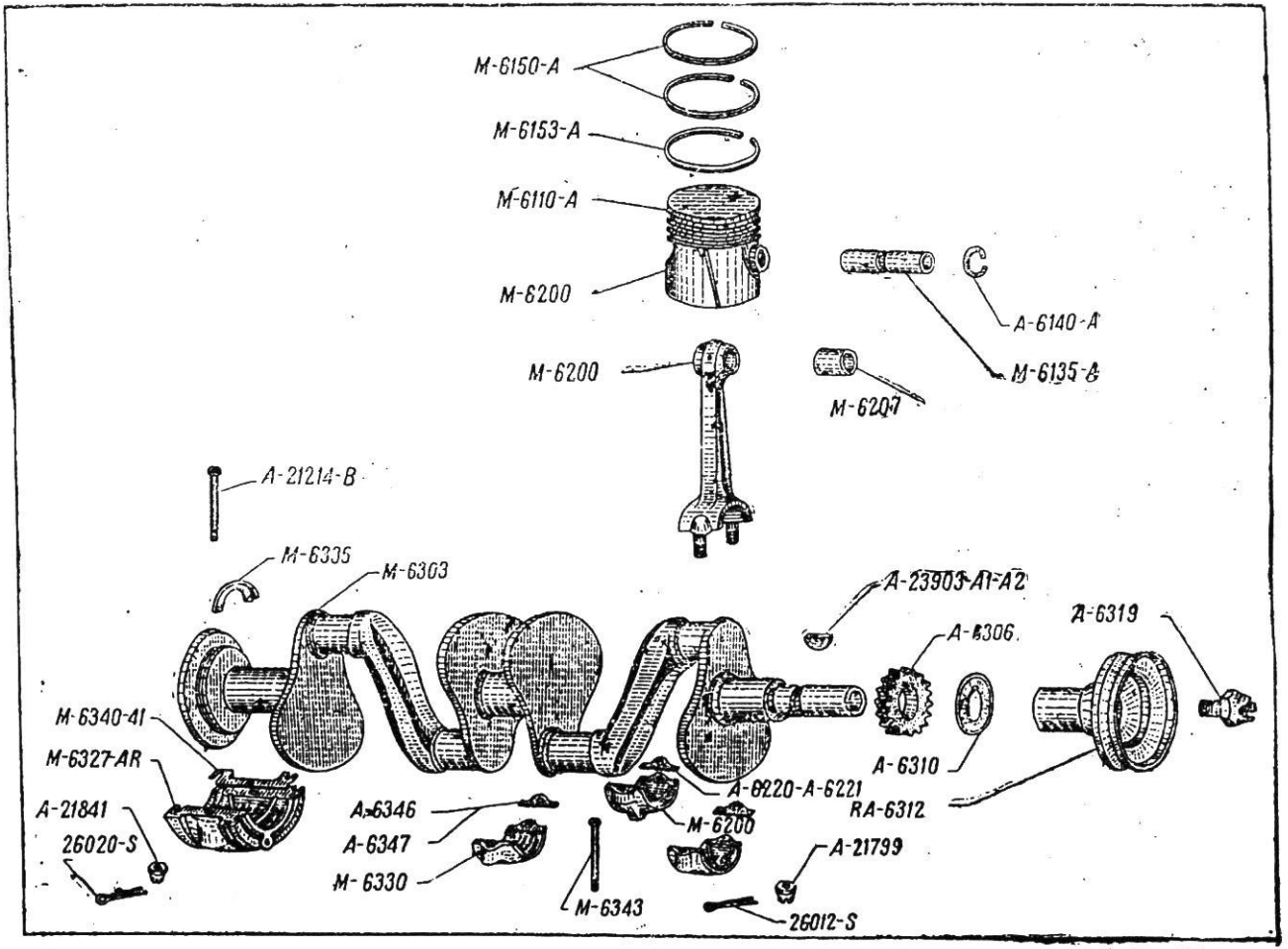
M-6150-A
M-6153-A
M-6110-A
M-6200
M-6200
A-6140-A
M-6135-A
M-6207
A-21214-B
M-6335
M-6303
A-23903-A1-A2
A-6306
A-6319
M-6340-41
M-6327-AR
A-21841
26020-S
A-6346
A-6347
M-6330
M-6343
A-6220-A-6221
M-6200
A-6310
RA-6312
A-21799
26012-S

Таблица 13

Номера деталей	Наименование	Количество деталей на машину	Номера таблиц	Сорт материала или марка стали
A-6259-A1	Гайка кулачкового вала	1	14	—
A-6261-KR	Втулка кулачкового вала передняя .	—	—	чугун „А“
A-6262-RR	Втулка кулачкового вала средняя . .	—	—	чугун „А“
A-6263-BR	Втулка кулачкового вала задняя . .	—	—	чугун „А“
A-6275	Упорный плунжер кулачкового вала	1	14	—
A-6276	Пружина упорного плунжера кулачкового вала	1	14	—
	Коленчатый вал			
M-6303	Коленчатый вал	1	14	1040
A-23903--A1-AZ	Шпонка зубчатки коленчатого вала .	—	—	—
A-6306	Зубчатка коленчатого вала	1	13	1112
A-6310	Маслоотражатель коленчатого вала .	1	13	—
RA-6312	Шкив коленчатого вала в сборе . . .	1	13	—
A-6319	Храповик коленчатого вала	1	13	1020
M-6327-AR	Крышка заднего подшипника коленчатого вала в сборе	—	13	—
M-6327-B	Крышка заднего подшипника коленчатого вала в сборе	1	13	—
A-21214--B	Болт заднего подшипника коленчатого вала	—	—	—
A-21841	Гайка болта A-21214-B	—	—	—
26020-S	Шплинт болта A-21214-B	—	—	—
M-6330	Крышка переднего и среднего подшипника коленчатого вала	2	13	1035
M-6335	Вкладыш сальника заднего подшипника коленчатого вала	1	13	цинковое литье
M-6340	Прокладка заднего подшипника коленчатого вала	6	13	специальная латунь
M-6341	Прокладка заднего подшипника коленчатого вала	4	13	латунь Л-62
M-6343	Болт переднего и среднего подшипника коленчатого вала	4	13	1035
A-21841	Гайка болта M-6343	—	—	—

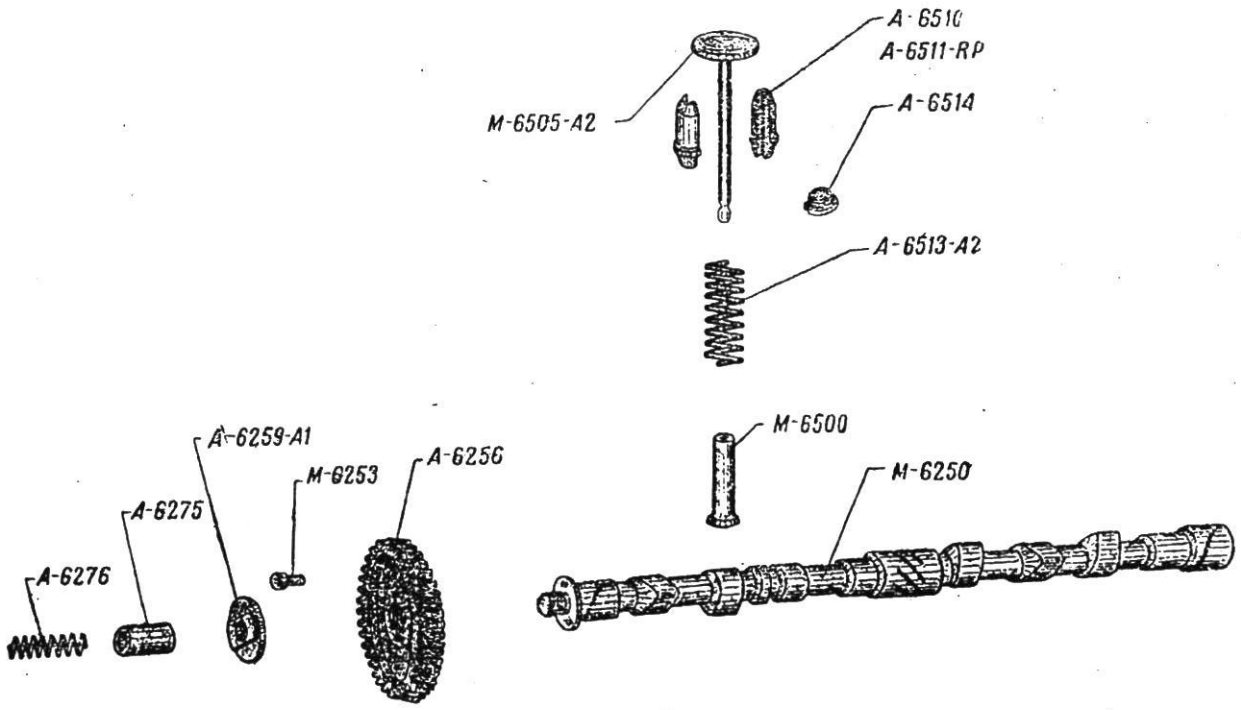
A-6510
A-6511-RP
M-6505-A2
A-6514
A-6513-A2
M-6500
M-6250
A-6259-A1
M-6253
A-6256
A-6275
A-6276

Таблица 14

Номера деталей	Наименование	Количество деталей на машину	Номера таблиц	Сорт материала или марка стали
26020-S	Шплинт болта М-6343	—	—	—
А-6346	Прокладка переднего и среднего подшипников коленчатого вала . .	12	13	—
А-6347	Прокладка переднего и среднего подшипников коленчатого вала . .	8	13	—
	Маховик			
М-6375	Маховик в сборе (для Бендикса) . .	1	18	—
М-6375-В	Маховик в сборе (для принудительного включения)	1	18	—
А-6384	Зубчатый обод маховика	1	18	1040
М-6384-А	Зубчатый обод маховика	1	18	—
А-6387	Установочный штифт маховика . . .	2	18	—
А-21113	Болт маховика к коленчатому валу .	—	—	—
М-6395	Картер маховика, верхняя часть. . .	1	18	чугун „В"
А-6396	Прокладка картера маховика	1	18	—
А-6397	Установочный штифт картера маховика и коробки скоростей	4	18	—
А-6400	Прокладка между приливом картера маховика и блоком цилиндров . .	2	18	—
М-6403	Пробка нижней части картера маховика	1	18	1008
М-7600	Подшипник ведущего вала коробки скоростей	1	18	—
А-7609-В	Шайба установочных штифтов маховика	1	18	—
А-21110	Болт картера маховика к блоку цилиндров со сверленной головкой .	—	18	1030
А-21117	Болт картера маховика к блоку цилиндров	—	18	1030
25663-S *	Шайба болта картера маховика к блоку цилиндров	—	18	1365
26033-S	Шплинт картера маховика	—	18	1010

* Только для ремонтных мастерских.

Номера деталей	Наименование	Количество деталей на машину	Номера таблиц	Сорт материала или марка стали
	Клапан			
М-6500	Толкатель клапана	8	14	чугун „В“
А-6505-А2	Клапан впускной и выпускной . . .	8	14	прутковая сталь „У“
А-6510	Направляющая втулка клапана . . .	16	14	чугун „В“
А-6511-BR	Направляющая втулка клапана . . .	—	—	—
А-6513-А2	Пружина клапана	8	14	—
А-6514	Седло пружины клапана	8	14	—
	Масляный насос			
А-6551	Средний валик масляного насоса . .	1	15	—
А-6551-RR	Средний валик масляного насоса . .	—	—	—
А-6560	Подшипник среднего валика масляного насоса	1	15	чугун „В“
А-6561-А1	Втулка среднего валика масляного насоса	1	15	—
А-23670	Штифт втулки среднего валика масляного насоса	—	—	—
А-6570	Упорная пружина подшипника среднего валика масляного насоса . .	1	15	—
М-6600	Масляный насос в сборе	1	15	—
М-6603	Корпус масляного насоса в сборе .	1	15	—
М-6608	Валик масляного насоса в сборе . .	1	15	—
А-6610	Ведомая зубчатка масляного насоса .	1	15	чугун „АА“
А-6611-С	Крышка сетки масляного насоса . .	1	15	—
А-20622	Болт крышки сетки масляного насоса	—	—	—
М 6612	Втулка корпуса масляного насоса . .	2	15	—
25658-S2	Пружинная шайба болта А-20622 . .	—	—	—
А-6616	Крышка масляного насоса	1	15	чугун „В“
А-6618	Держатель упорной пружины масляного насоса	1	15	—
А-6620	Упорная пружина масляного насоса	1	15	—

Номера деталей	Наименование	Количество деталей на машину	Номера таблиц	Сорт материала или марка стали
26501-S	Болт крышки масляного насоса . . .	—	15	—
25658-S2	Пружинная шайба болта 26501-S . .	—	15	—
A-6623-B	Сетка масляного насоса	1	15	—
A-6626	Прокладка крышки сетки масляного насоса	1	15	—
M-6631	Маслоотражатель масляного насоса в сборе	1	15	—
	Картер двигателя			
M-6675	Картер двигателя в сборе	1	12	—
M-6688	Масляная ванна картера двигателя в сборе	1	12	—
M-6700 *	Набивка переднего сальника картера двигателя и блока цилиндров . . .	2	12	асбест
M-6701 *	Задний сальник картера двигателя .	1	12	—
M-6710 *	Прокладка картера двигателя переднего сальника	1	12	пробка
M-6711 *	Прокладка картера двигателя переднего сальника	1	12	пробка
A-22398	Прокладка пробки маслосливного отверстия картера двигателя . . .	—	—	—
A-6730-B	Пробка маслосливного отверстия картера двигателя	1	12	—
M-6750	Указатель уровня масла	1	12	1010
A-20718	Болт картера двигателя к блоку цилиндров	—	12	1030
25660-S2	Пружинная шайба болта картера двигателя к блоку цилиндров . . .	—	12	1365
	Брызговик двигателя			
M-6774	Брызговик двигателя правый в сборе	1	—	—
M-6777	Брызговик двигателя в сборе левый	1	—	—
A-20709	Болт брызговика двигателя к раме .	—	—	1010
25389-S7	Гайка болта брызговика двигателя к раме	—	—	1010

* Только для ремонтных мастерских.

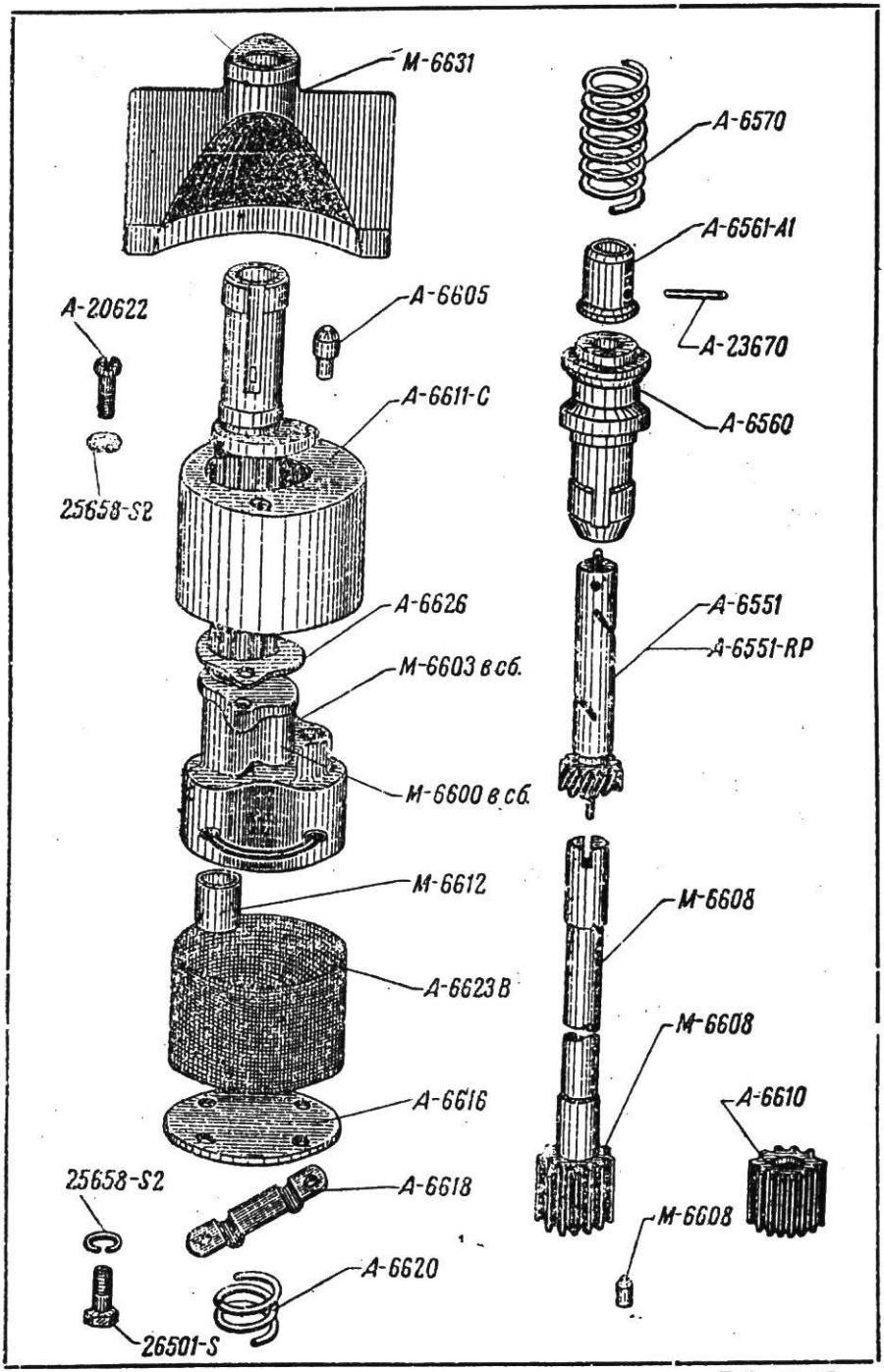
M-6631
A-6570
A-6561-A1
A-23670
A-6560
A-20622
A-6605
A-6611-C
25658-S2
A-6626
A-6551
A-6551-RP
M-6603 в сб.
M-6600 в сб.
M-6612
M-6608
A-6623 B
M-6608
A-6616
A-6610
25658-S2
A-6618
M-6608
A-6620
26501-S

Таблица 15

Номера деталей	Наименование	Колич. деталей на машину	Номера таблиц	Сорт материала или марка стали
	Передняя подвеска двигателя			
М-6025	Подушка передней подвески двигателя в сборе	1	12	—
26552-S	Болт крепления подушки к кронштейну	—	12	—
25156-S2	Гайка болта 26552-S	—	12	—
25690-S2	Пружинная шайба болта 26552-S . .	—	12	—
25156-S2	Гайка болта крепления подушки к угольнику	—	12	—
25690-S2	Шайба пружинная болта подушки к угольнику	—	12	—
М-6030	Кронштейн передней подвески двигателя	1	12	1008
26702-S	Болт кронштейна к фартуку поперечины № 1	—	12	—
25000-S	Гайка болта 26702-S	—	12	—
25661-S	Шайба пружинная болта 26702-S . .	—	12	—
М-6031	Угольник передней подвески двигателя	1	12	1008
26851-S2	Болт угольника к передней крышке двигателя	—	12	—
25693-S2	Шайба пружинная болта 26851-S . .	—	12	—
	Коробка скоростей			
М-7003-Е	Коробка скоростей в сборе	1	16	—
М-7005	Картер коробки скоростей со втулками в сборе	1	16	—
А-24452	Пробка маслоналивного и маслосливного отверстия картера	2	16	чугун „В“
26701-S2	Болт крепления картера к картеру маховика	—	16	1030
25661-S2	Шайба пружинная	—	16	1365
М-7017-Е	Ведущий вал коробки скоростей . .	1	16	5140
М-7025 *	Подшипник шариковый ведущего вала коробки скоростей	1	16	—

* Только для ремонтных мастерских

Номера деталей	Наименование	Колич. деталей на машину	Номера таблиц	Сорт материала или марка стали
М-7026	Кольцо стопорное подшипника ведущего вала коробки скоростей . .	1	16	1035
М-7040	Маслоотражатель подшипника ведущего вала коробки скоростей . .	1	16	1008
М-7050	Крышка подшипника ведущего вала коробки скоростей	1	16	чугун „В“
26555-S	Болт крепления крышки к картеру	—	16	1030
25660-S2	Шайба пружинная	—	16	1365
М-7051 *	Прокладка крышки подшипника ведущего вала коробки скоростей .	1	16	манил. бумага
М-7052 *	Набивка, уплотняющая крышку подшипника ведущего вала коробки скоростей	1	16	пробка
М-7061-Е	Вал главный коробки скоростей . .	1	16	5140
26706-S2	Болт главного вала	—	16	1030
25661-S2	Шайба пружинная	—	16	1365
М-7063	Кольцо установочное роликоподшипника главного вала коробки скоростей	1	16	1010
М-7064	Кольцо упорное подшипника ведущего вала коробки скоростей . .	1	16	1365
М-7065	Подшипник шариковый главного вала коробки скоростей	1	16	—
М-7070	Кольцо стопорное подшипника главного вала коробки скоростей . .	1	16	—
М-7071	Шайба упорная зубчатки 2-й скорости коробки скоростей	1	16	1365
М-7080	Маслоотражатель подшипника главного вала коробки скоростей . .	1	16	1008
М-7085	Крышка коробки скоростей задняя .	1	16	K R
350511-S	Болт крепления крышки к картеру	6	16	1030
25661-S2	Шайба пружинная	6	16	1365
М-7086 *	Прокладка задней крышки коробки скоростей	1	16	манил. бумага

* Только для ремонтных мастерских.

Номера деталей	Наименование	Колич. деталей на машину	Номера таблиц	Сорт материала или марка стали
М-7095	Шайба вилки карданного шарнира .	1	16	1008
М-7097	Шплинт проволоки болта 350511-S .	1	16	1010
М-7100	Зубчатка скользящая первой скорости и заднего хода коробки скоростей	1	16	5140
М-7101-Е	Шпонка упорной шайбы зубчатки второй скорости коробки скоростей	1	16	1020
М-7102-Е	Кольцо стопорное зубчатой ступицы переключения второй и третьей скоростей коробки скоростей . .	1	16	1365
М-7103-Е	Зубчатка второй скорости коробки скоростей	1	16	5140
М-7104-Е	Втулка зубчатки второй скорости коробки скоростей	1	16	бронза
М-7105-Е	Ступица зубчатки переключения второй и третьей скоростей коробки скоростей в комплекте с М-7106-Е	1	16	5140
М-7106-Е	Муфта зубчатая переключения второй и третьей скоростей коробки скоростей в комплекте с В-7105-Е	—	16	5140
М-7111	Ось блока зубчаток контрвала коробки скоростей	1	16	5120
М-7113	Блок зубчаток контрвала коробки скоростей	1	16	5140
М-7115	Втулка распорная роликового подшипника контрвала коробки скоростей	1	16	1008
М-7118 *	Подшипник роликовый главного вала и короткий блок зубчаток контрвала коробки скоростей	2	16	—
М-7119	Шайба упорная блока зубчаток контрвала коробки скоростей — неподвижная	2	16	бронза „В“
М-7121 *	Подшипник роликовый блока зубчаток контрвала коробки скоростей — длинный	1	16	—

* Только для ремонтных мастерских.

Номера деталей	Наименование	Колич. деталей на машину	Номера таблиц	Сорт материала или марка стали
M-7129	Шайба упорная блока зубчаток контрвала коробки скоростей — вращающаяся	1	16	1365
M-7140	Ось паразитной зубчатки заднего хода коробки скоростей	1	16	5140
M-7141	Зубчатка паразитная заднего хода коробки скоростей со втулками в сборе	1	16	—
A-7143	Втулка паразитной зубчатки заднего хода коробки скоростей . . .	1	16	бронза
M-7155	Стопор осей зубчаток блока контрвала и паразитной зубчатки заднего хода коробки скоростей . .	1	16	1010
26004-S	Шплинт стопора	—	16	1010
M-7204-E	Колонки рычага переключения скоростей коробки скоростей	1	16	KR
26553-S	Болт крепления колонки к поперечине длинный	—	16	1030
A-20753-S2	Болт крепления колонки к поперечине короткий	—	16	1030
25690-S	Шайба пружинная	—	16	1365
31100	Заглушка дыры плунжера	—	16	1008
M-7208-E	Фиксатор рычага переключателя скоростей коробки скоростей . .	1	16	1035
25156-S	Контргайка фиксатора	1	16	—
M-7210-E	Рычаг переключателя скоростей коробки скоростей	1	16	1035
M-7213 *	Рукоятка рычага переключателя скоростей коробки скоростей в сборе	1	16	—
M-7220	Колпак колонки рычага переключателя скоростей коробки скоростей	1	16	1008
M-7221	Цапфа рычага переключения скоростей коробки скоростей	1	16	1112
M-7222-E	Верхняя крышка коробки скоростей	1	16	чугун „B“
26555-S	Болт крепления крышки короткий .	—	16	1030

* Только для ремонтных мастерских.

Номера деталей	Наименование	Колич. деталей на машину	Номера таблиц	Сорт материала или марка стали
26558-S	Болт крепления крышки длинный .	—	16	1030
25660-S2	Шайба пружинная	—	16	1365
352702-S	Штифт нейтральной пластинки . .	—	16	1010
31102	Заглушка дыры штоков	—	16	1008
353050-S	Пробка дыры стопорного ползуна .	—	16	1112
М-7223 *	Прокладка верхней крышки коробки скоростей	1	16	манильская бумага
М-7227	Пружина рычага переключения скоростей коробки скоростей	1	16	1365
М-7228	Седло пружины рычага переключения скоростей коробки скоростей	1	16	1008
М-7230-Е	Вилка переключения второй и третьей скоростей коробки скоростей	1	16	1030
М-7231	Вилка переключения первой скорости и заднего хода коробки скоростей	1	16	1030
М-7233	Ползун стопорный механизма переключения скоростей коробки скоростей	2	16	1040
М-7234	Пружина стопорных ползунов механизма переключения скоростей коробки скоростей	1	16	1365
М-7235-Е	Пластина нейтрального положения рычага переключения скоростей коробки скоростей	1	16	1040
М-7236	Держатель, уплотняющий набивки штоков переключения скоростей коробки скоростей	1	16	1008
27754-S2	Винт крепления держателя	—	16	1010
М-7237 *	Набивка, уплотняющая штоков переключения скоростей коробки скоростей	2	16	фетр черный
М-7238-Е	Кулиса рычага переключения скоростей коробки скоростей	1	16	1020
26503-S	Болт крепления кулисы к колонке .	—	16	1030
25688-S	Шайба пружинная	—	16	1365

* Только для ремонтных мастерских.

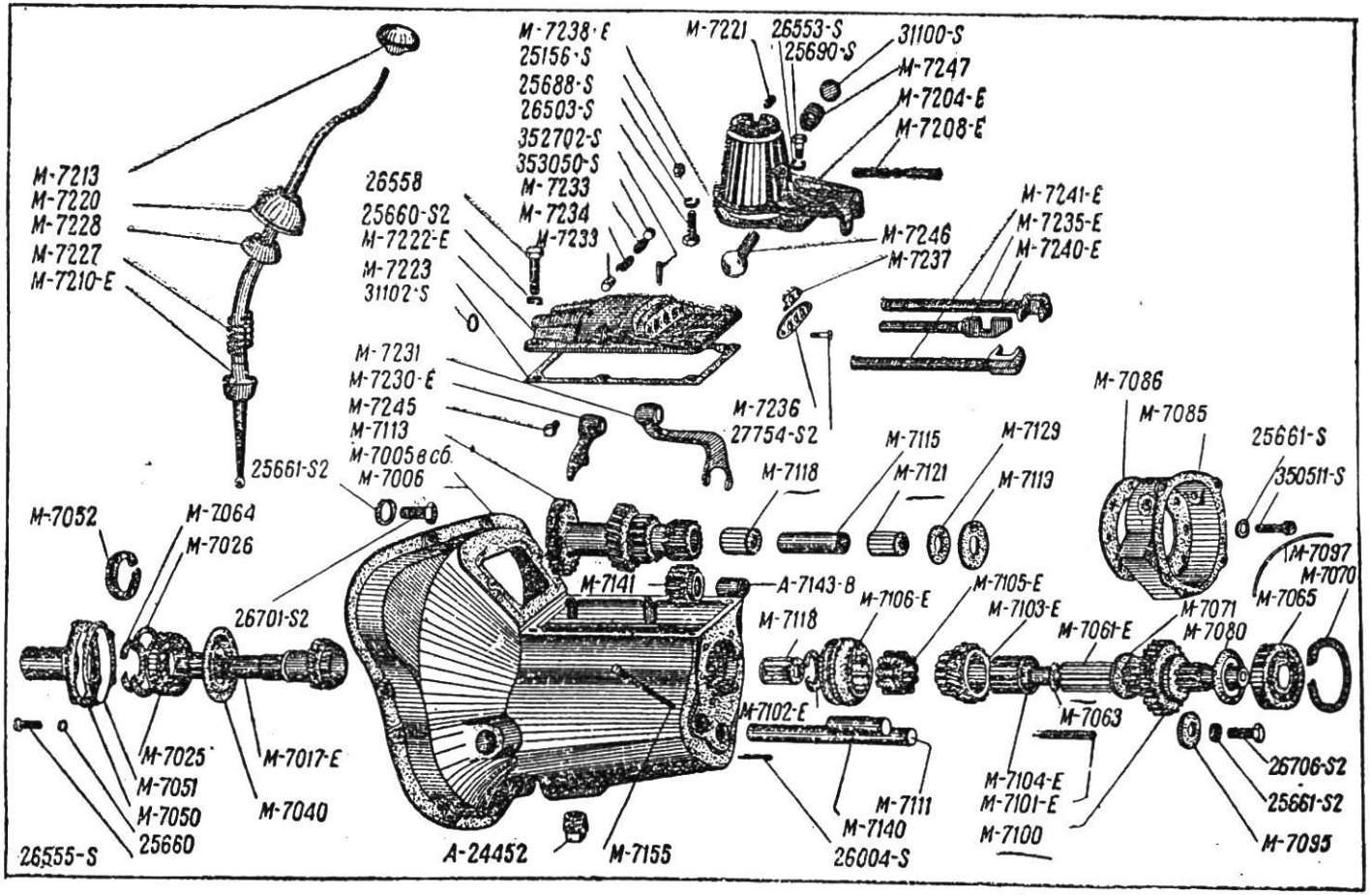
M-7213
M-7220
M-7228
M-7227
M-7210-E
25661-S2
M-7052
M-7064
M-7026
26701-S2
M-7025
M-7051
M-7050
25660
26555-S
M-7017-E
M-7040
M-7238-E
25156-S
25688-S
26503-S
352702-S
353050-S
M-7233
M-7234
M-7233
26558
25660-S2
M-7222-E
M-7223
31102-S
M-7231
M-7230-E
M-7245
M-7113
M-7005 в сб.
M-7006
M-7221
26553-S
25690-S
31100-S
M-7247
M-7204-E
M-7208-E
M-7246
M-7237
M-7236
27754-S2
M-7241-E
M-7235-E
M-7240-E
M-7115
M-7121
M-7118
M-7129
M-7113
M-7141
A-7143-B
M-7106-E
M-7118
M-7102-E
M-7111
M-7140
26004-S
A-24452
M-7155
M-7086
M-7085
25661-S
350511-S
M-7097
M-7070
M-7065
M-7071
M-7080
M-7061-E
M-7105-E
M-7103-E
M-7063
M-7104-E
M-7101-E
M-7100
26706-S2
25661-S2
M-7095

Таблица 16

Номера деталей	Наименование	Колич. деталей на машину	Номера таблиц	Сорт материала или марка стали
М-7239	Шплинт-проволока стопорного винта переключения скоростей	2	16	1010
М-7240-Е	Шток переключения первой скорости и заднего хода коробки . . .	1	16	5140
М-7241-Е	Шток переключения второй и третьей скоростей коробки скоростей	1	16	5140
М-7245	Винт стопорный вилок переключения скоростей коробки скоростей	2	16	—
М-7246	Плунжер нажимной рычага переключения скоростей коробки скоростей	1	16	1020
М-7247	Пружина нажимного плунжера рычага переключения скоростей коробки скоростей	1	16	1365
	Карданный шарнир			
М-7087	Крестовина карданного шарнира . .	1	17	1020
М-7079	Вилка карданного шарнира передняя в сборе	1	17	—
М-7084	Крестовина карданного шарнира со втулками в сборе	1	17	—
М-7090	Шарнир карданный в сборе	1	17	—
М-7091	Вилка карданного шарнира задняя .	1	17	1035
М-7096	Кольцо стопорное втулки карданного шарнира	4	17	1365
М-7099	Втулка карданного шарнира	4	17	1020
	Сцепление			
М-7506	Ось педали сцепления и тормоза . .	1	18	1020
А-24409	Масленка оси педалей	—	18	1112
А-23791-S8	Палец крепления оси в кронштейне	—	18	—
А-7508-В	Втулка валика выключения сцепления	2	18	—
М-7510	Валик выключения сцепления . . .	1	18	1010
М-7511	Рычаг валика выключения сцепления	1	18	1030
352701-S8	Палец крепления рычага	—	18	—

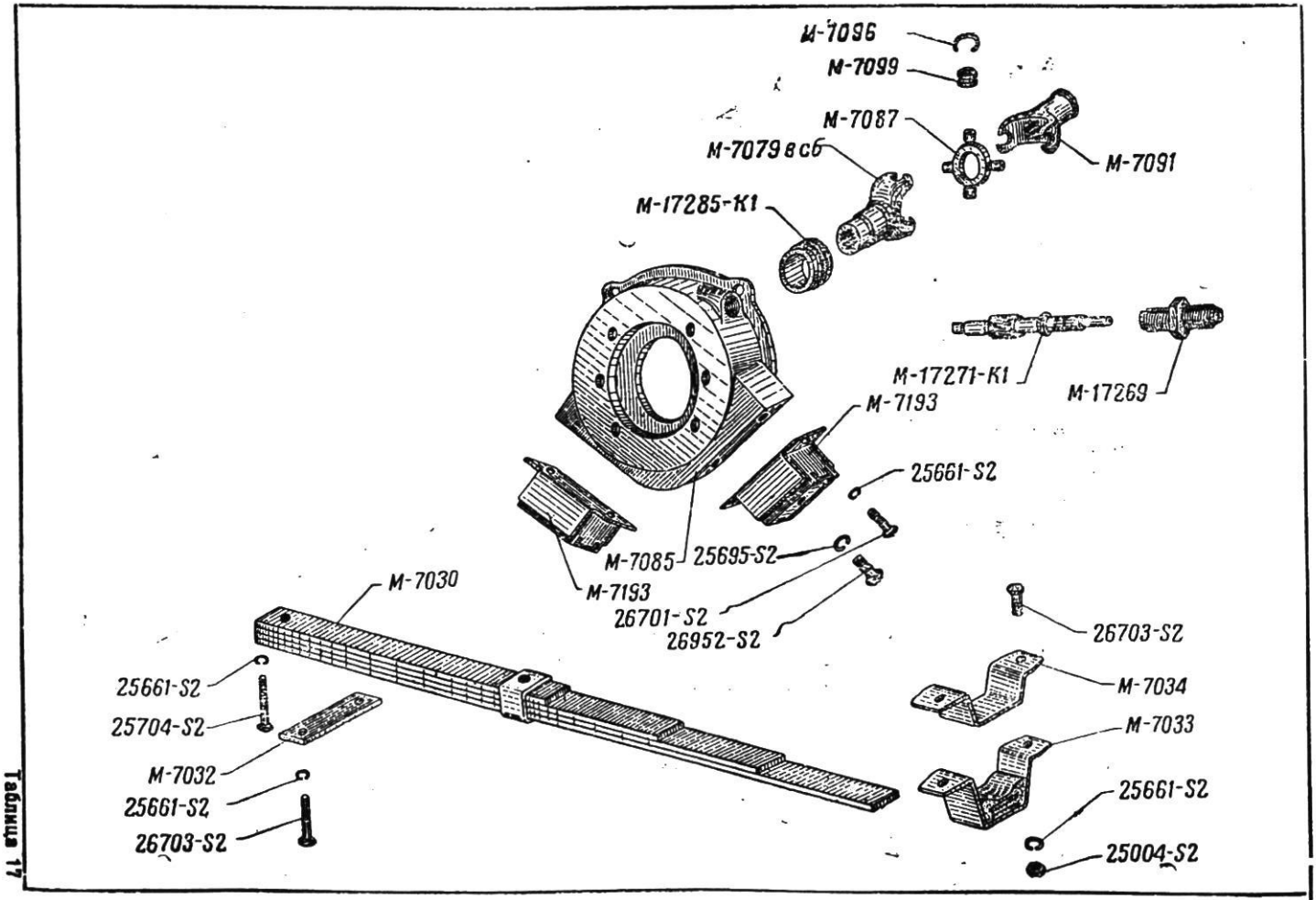
М-7096
М-7099
М-7087
М-7079 в сб
М-7091
М-17285-К1
М-17271-К1
М-17269
М-7193
25661-S2
М-7085
25695-S2
М-7193
26701-S2
26952-S2
М-7030
26703-S2
25661-S2
М-7034
25704-S2
М-7033
М-7032
25661-S2
25661-S2
26703-S2
25004-S2

Таблица 17

Номера деталей	Наименование	Колич. деталей на машину	Номера таблиц	Сорт материала или марка стали
А-7512	Шайба распорная педалей сцепления и тормоза	1	18	х. н. ст. потент. лента 5
А-7515-С2	Вилка муфты подшипника выключения сцепления	1	18	k. r.
352701-S8	Палец крепления вилки	—	18	—
М-7518	Крышка люка подшипника выключения сцепления	1	18	1008
А-20707	Винт крышки	—	18	—
М-7519	Педаль сцепления со втулкой в сборе	1	18	—
М-7521	Тяга педали сцепления	1	18	1010
М-7523	Пружина оттяжной педали сцепления	1	18	1365
М-7526	Втулка педалей сцепления и тормоза	2	18	пол. латунь
М-7532	Вилка тяги педали сцепления . . .	1	18	1030
А-23822-S7	Палец вилки	—	18	—
26013-S	Шплинт пальца	—	18	—
М-7533	Палец педалей сцепления и тормоза	2	18	1010
26013-S	Шплинт пальца	—	18	—
А-7549-В	Кольцо фрикционное диска сцепления	2	18	райасбест № 250
А-22993	Заклепка фрикционного кольца . .	—	18	1010
А-7550	Диск сцепления в сборе	1	18	—
А-7554	Ступица диска сцепления	1	18	5130
А-23382	Заклепка ступицы	—	18	—
М-7557*	Шланг гибкий смазки подшипника выключения сцепления в сборе .	1	18	—
М-7558	Масленка подшипника выключения сцепления в сборе	1	18	—
25691-S2	Шайба пружинная	1	18	1365
М-7561	Муфта выключения сцепления . . .	1	18	чугун „В“
М-7562	Пружина муфты выключения сцепления	1	18	1365

* Только для ремонтных мастерских.

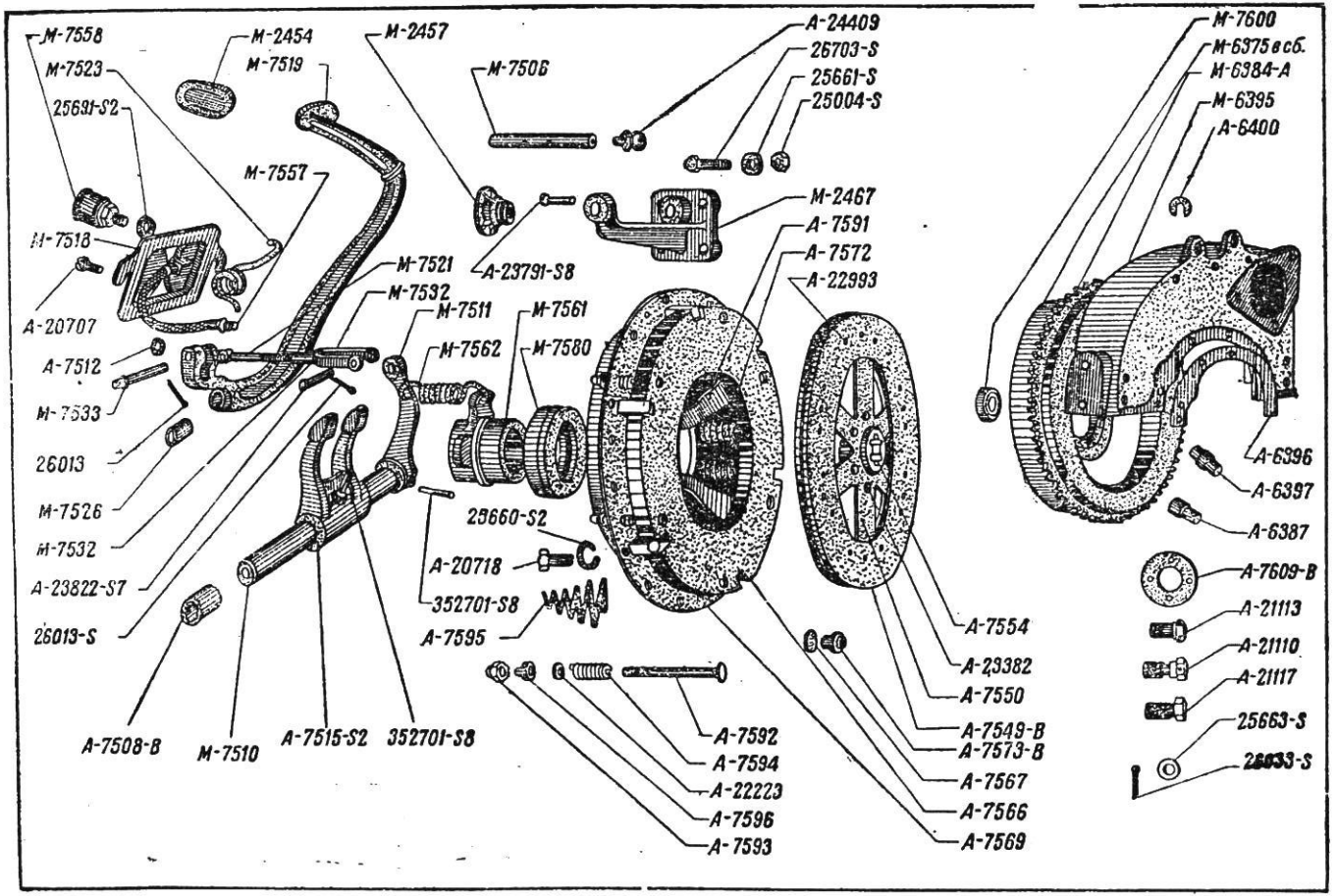
M-7558
M-2454
M-2457
M-7523
M-7519
M-7506
A-24409
26703-S
25661-S
25004-S
25631-S2
M-7557
M-2467
M-7518
A-7591
A-7572
M-7521
A-23791-S8
A-22993
A-20707
M-7532
M-7511
M-7561
A-7512
M-7562
M-7580
M-7533
26013
M-7526
29660-S2
M-7532
A-20718
A-23822-S7
352701-S8
26013-S
A-7595
A-7508-B
M-7510
A-7515-S2
352701-S8
A-7592
A-7594
A-22223
A-7596
A-7593
A-7554
A-23382
A-7550
A-7549-B
A-7573-B
A-7567
A-7566
A-7569
M-7600
M-6375 в сб.
M-6384-A
M-6395
A-6400
A-6396
A-6397
A-6387
A-7609-B
A-21113
A-21110
A-21117
25663-S
26033-S

Таблица 18

Номера деталей	Наименование	Колич. деталей на машину	Номера таблиц	Сорт материала или марка стали
A-7563	Тарелка сцепления с нажимным диском в сборе	1	18	—
A-20718	Болт крепления тарелки спепления к маховику	—	18	—
25660-S	Шайба пружинная	—	18	—
A-7566	Нажимной диск сцепления	1	18	чугун „АА“
A-7567	Подкладка изолирующая нажимной пружины сцепления	12	18	асбестовая масса
A-7569	Тарелка сцепления с направляющим шипом в сборе	1	18	—
A-7572	Пружина нажимная сцепления . . .	12	18	1365
A-7573-B	Седло нажимной пружины сцепления	12	18	лента ст./С
M-7580 *	Подшипник шариковой муфты выключения	1	18	—
A-7591	Рычаг оттяжного болта нажимного диска сцепления	6	18	1008
A-7592	Болт оттяжной нажимного диска сцепления	6	18	—
A-7593	Гайка оттяжного болта нажимного диска сцепления	6	18	холод. тянут. бесимер. сталь
A-7594	Пружина оттяжного болта нажимного диска сцепления	6	18	1365
A-7595	Пружина рычага оттяжного болта нажимного диска сцепления . . .	6	18	1365
25508-S	Шайба опорная пружины	—	18	—
A-7596	Шайба рычага оттяжного болта нажимного диска сцепления	6	18	1008
	Реактивная рессора			
A-7030	Реактивная рессора в сборе	1	17	—
26704-S	Болт крепления рессоры длинный .	—	17	1030
26703-S	Болт крепления рессоры короткий .	—	17	1030
25661-S2	Шайба пружинная	—	17	1365

* Только для ремонтных мастерских.

Номера деталей	Наименование	Колич. деталей на машину	Номера таблиц	Сорт материала или марка стали
М-7032	Накладка крепления реактивной рессоры	1	17	1040
М-7033 *	Подушка реактивной рессоры в сборе (для правого расположения рессоры)	1	17	—
26703-S	Болт подушки к монжерону	—	17	1030
25004-S2	Гайка болта	—	17	1112
25661-S2	Шайба пружинная	—	17	1365
М-7034	Накладка подушки реактивной рессоры (для правого расположения рессоры)	1	17	1008
	Задняя подвеска двигателя			
М-7193 *	Подушка задней подвески двигателя в сборе	2	17	—
26701-S2	Болт крепления подушки задней подвески двигателя к задней крышке коробки скоростей	—	17	1030
25661-S2	Шайба пружинная болта	—	17	1365
26952-S2	Болт крепления подушки задней подвески двигателя к поперечине	—	17	1030
25695-S	Шайба пружинная болта крепления подушки задней подвески к поперечине	—	17	1365
	Привод к спидометру			
М-17269	Штуцер гибкого вала привода к спидометру	1	17	1112
М-17271-К1	Зубчатка привода к спидометру ведомая	1	17	1020
М-17285-К1	Зубчатка привода к спидометру ведущая	1	17	1020
	Радиатор			
М-8005	Радиатор в сборе (без облицовки). .	1	19	—
27505-S	Болт крепления радиатора	—	19	—
27506-S2	Болт поперечины крепления радиатора	—	19	—

* Только для ремонтных мастерских.

Номера деталей	Наименование	Колич. деталей на машину	Номера таблиц	Сорт материала или марка стали
25005-S2	Гайка болта крепления радиатора и заднего конца тяг радиатора . . .	—	19	—
25184-S2	Гайка болта крепления радиатора к поперечине	—	19	—
25661-S2	Шайба пружинная болта крепления радиатора	—	19	—
25663-S2	Шайба болта поперечины крепления радиатора	—	19	—
М-8077	Резиновый наконечник сливной трубки радиатора	1	19	—
М-8084	Нижняя и боковые пластины крепления радиатора в сборе	1	19	—
М-8085	Верхняя пластина крепления радиатора	1	19	1008
М-8100	Пробка радиатора в сборе	1	19	—
27756-S7	Винт пробки радиатора	—	19	—
25660-S7	Шайба пружинная пробки радиатора.	—	19	—
М-8111	Уплотнительная прокладка пробки радиатора	1	19	красная фибра
М-8112	Шайба фибровая пробки радиатора .	1	19	тоже
М-8113	Пружина пробки радиатора.	1	19	латунь Л-62
М-8114	Чашка пробки радиатора	1	19	1008
RA-8115	Спускной краник радиатора в сборе.	1	19	—
25507-S2	Шайба спускного краника радиатора.	—	19	—
26005-S	Шплинт спускного краника радиатора	—	19	—
М-8125*	Прокладка под радиатор	2	19	картон
М-8128	Поперечина крепления радиатора в сборе	1	19	—
М-8127*	Прокладка поперечного крепления радиатора	2	19	резина
М-8133	Тяга крепления радиатора	2	19	1010
А-20705-S2	Болт крепления тяги радиатора . . .	—	19	—

* *Только для ремонтных мастерских.*

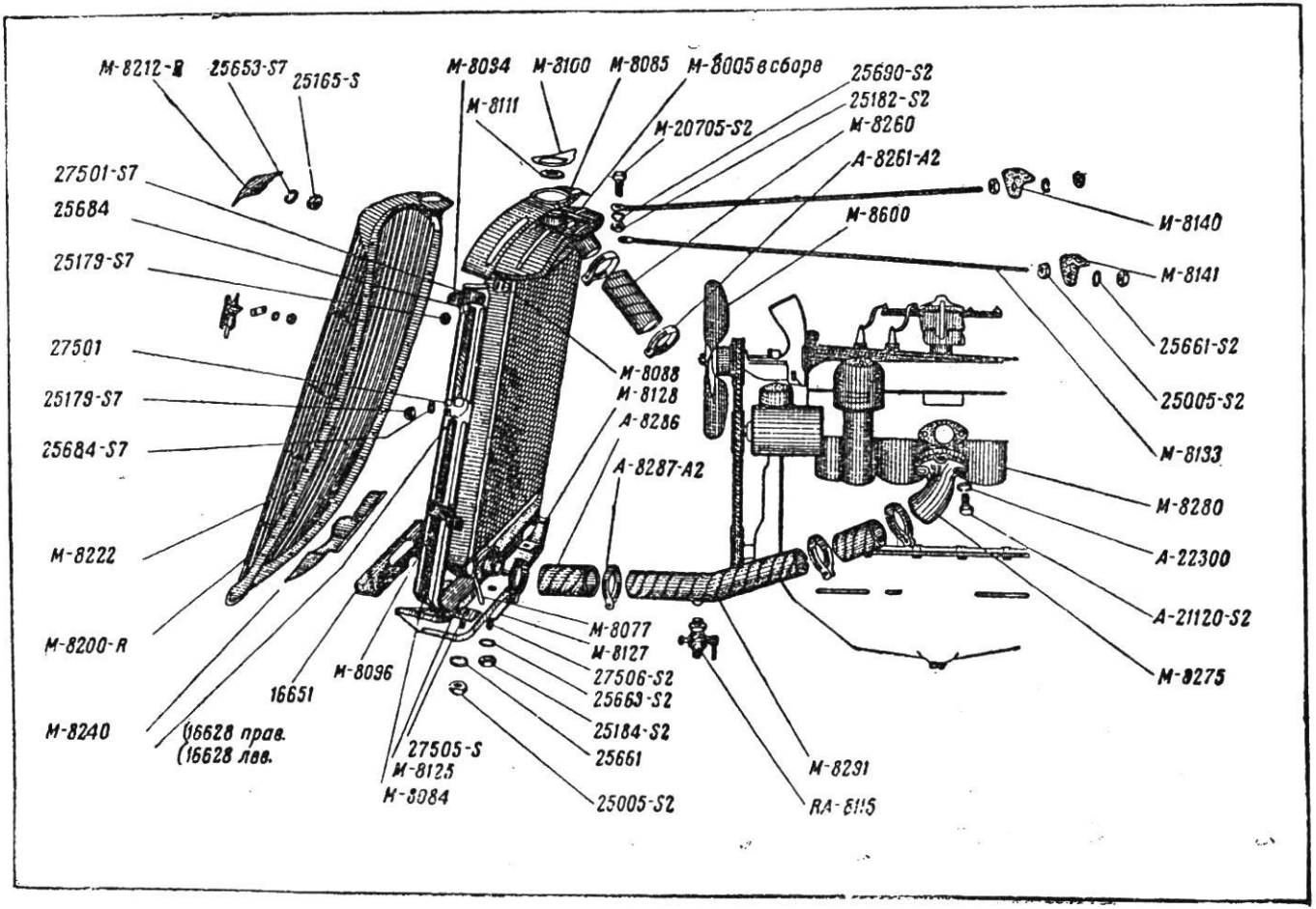
М-8212-R
25653-S7
25165-S
М-8094
М-8100
М-8085
М-8005 в сборе
25690-S2
25182-S2
М-8260
М-20705-S2
А-8261-А2
М-8600
М-8140
М-8141
25661-S2
25005-S2
М-8133
М-8280
А-22300
А-21120-S2
М-8275
27501-S7
25684
25179-S7
27501
25179-S7
25684-S7
М-8222
М-8200-R
М-8240
16628 прав.
16628 лев.
16651
М-8096
27505-S
М-8125
М-8084
25005-S2
25661
25184-S2
25663-S2
27506-S2
М-8127
М-8077
М-8088
М-8128
А-8286
А-8287-А2
М-8291
RA-8115

Таблица 19.

Номера деталей	Наименование	Колич. деталей на машину	Номера таблиц	Сорт материала или марка стали
25182-S2	Гайка болта крепления тяги радиатора	—	19	—
25005-S2	Гайка болта крепления тяги радиатора	—	19	—
25690-S2	Шайба пружинная болта крепления тяги радиатора	—	19	—
M-8260*	Впускной шланг радиатора	1	19	прорезиненный материал
A-8261-A2	Хомутик впускного шланга радиатора в сборе	2	19	—
A-8286	Выпускной шланг радиатора	2	19	прорезиненный материал
A-8287-A2	Хомутик выпускного шланга радиатора в сборе	4	19	—
M-8291	Выпускная труба радиатора в сборе	1	19	—
	Облицовка радиатора			
M-8094	Кронштейн облицовки радиатора верхний	2	19	—
25179-S7	Гайка болта крепления верхнего кронштейна облицовки и кронштейна застежки капота к радиатору	—	19	—
25684-S7	Шайба пружинная болта крепления верхнего кронштейна облицовки и кронштейна застежки капота к радиатору	—	19	—
27501-S7	Болт крепления верхнего кронштейна облицовки и кронштейна застежки капота к радиатору	—	19	—
27753-S7	Винт крепления облицовки радиатора к верхнему кронштейну и к кронштейну застежки капота	—	19	—
25688-S2	Шайба пружинная винта крепления облицовки радиатора к кронштейну застежки капота и болта крепления облицовки	—	19	—

* Только для ремонтных мастерских.

Номера деталей	Наименование	Колич. деталей на машину	Номера таблиц	Сорт материала или марка стали
M-8200-R	Облицовка радиатора в сборе	1	19	—
M-8206-R	Сетка облицовки радиатора	1	19	—
M-8212-R	Знак заводский к радиатору в сборе	1	19	—
25165-S	Гайка крепления знака заводского к радиатору	—	19	—
25653-S7	Шайба гайки крепления знака заводского к радиатору	—	19	—
M-16628	Кронштейн застежки капота	2	19	—
25688-S2	Шайба пружинная винта крепления облицовки радиатора к кронштейну застежки капота и болта крепления облицовки	—	19	—
27753-S7	Винт крепления облицовки радиатора к верхнему кронштейну и кронштейну застежки капота	—	19	—
27501-S7	Болт крепления верхнего кронштейна на облицовки и кронштейн застежки капота к радиатору	—	19	—
25179-S7	Гайка болта крепления верхнего кронштейна облицовки и кронштейна застежки капота к радиатору	—	19	—
25684-S7	Шайба пружинная болта крепления верхнего кронштейна облицовки и кронштейна застежки капота к радиатору	—	19	—
	Водяной насос			
M-8501	Водяной насос в сборе	1	20	—
M-8505	Корпус водяного насоса в сборе	1	20	—
M-8507	Прокладка корпуса водяного насоса	1	20	паронит
M-8510	Валик водяного насоса в сборе	1	20	—
M-8511	Валик водяного насоса	1	20	5140
M-8512	Крыльчатка водяного насоса	1	20	чугун „В“
352700-S8	Штифт валика водяного насоса	—	20	—
M-8513	Шайба крыльчатки водяного насоса	1	20	текстолит

Номера деталей	Наименование	Колич. деталей на машину	Номера таблиц	Сорт материала или марка стали
A-8520-A	Втулка водяного насоса	1	20	—
A-8521	Набивка сальника водяного насоса .	1	20	—
A-8523-A2	Гайка сальника водяного насоса. . .	1	20	—
A-8524-A2	Набивка сальника водяного насоса (только для ремонта)	1	20	—
M-8530	Роликовый подшипник валика водяного насоса	1	20	—
M-8535	Втулка роликового подшипника водяного насоса	1	20	—
A-8540	Удерживатель сальника подшипника водяного насоса	2	20	—
A-8542	Сальник подшипника валика водяного насоса	2	20	—
A-22373	Шайба удерживателя сальника подшипника водяного насоса.	—	20	1008
A-24405	Тавотница валика водяного насоса у вентилятора	—	20	1112
A-24406	Тавотница валика водяного насоса у крыльчатки	—	20	—
25661-S2	Шайба пружинная болта крепления водяного насоса	—	20	1365
26707-S7	Болт крепления водяного насоса к головке цилиндра.	—	20	1030
351378-S	Шайба латунная верхнего болта крепления водяного насоса	—	20	латунь Л-62
	Вентилятор			
M-8600	Вентилятор в сборе	1	20	—
A-8620-A1	Ремень вентилятора	1	20	—
A-23902-A1 A-2	Шпонка вентилятора на валик водяного нососа	—	20	1035
25213-S3	Гайка вентилятора на валик водяного насоса	—	20	1112
26020-S	Шплинт гайки вентилятора на валике водяного насоса	—	20	—

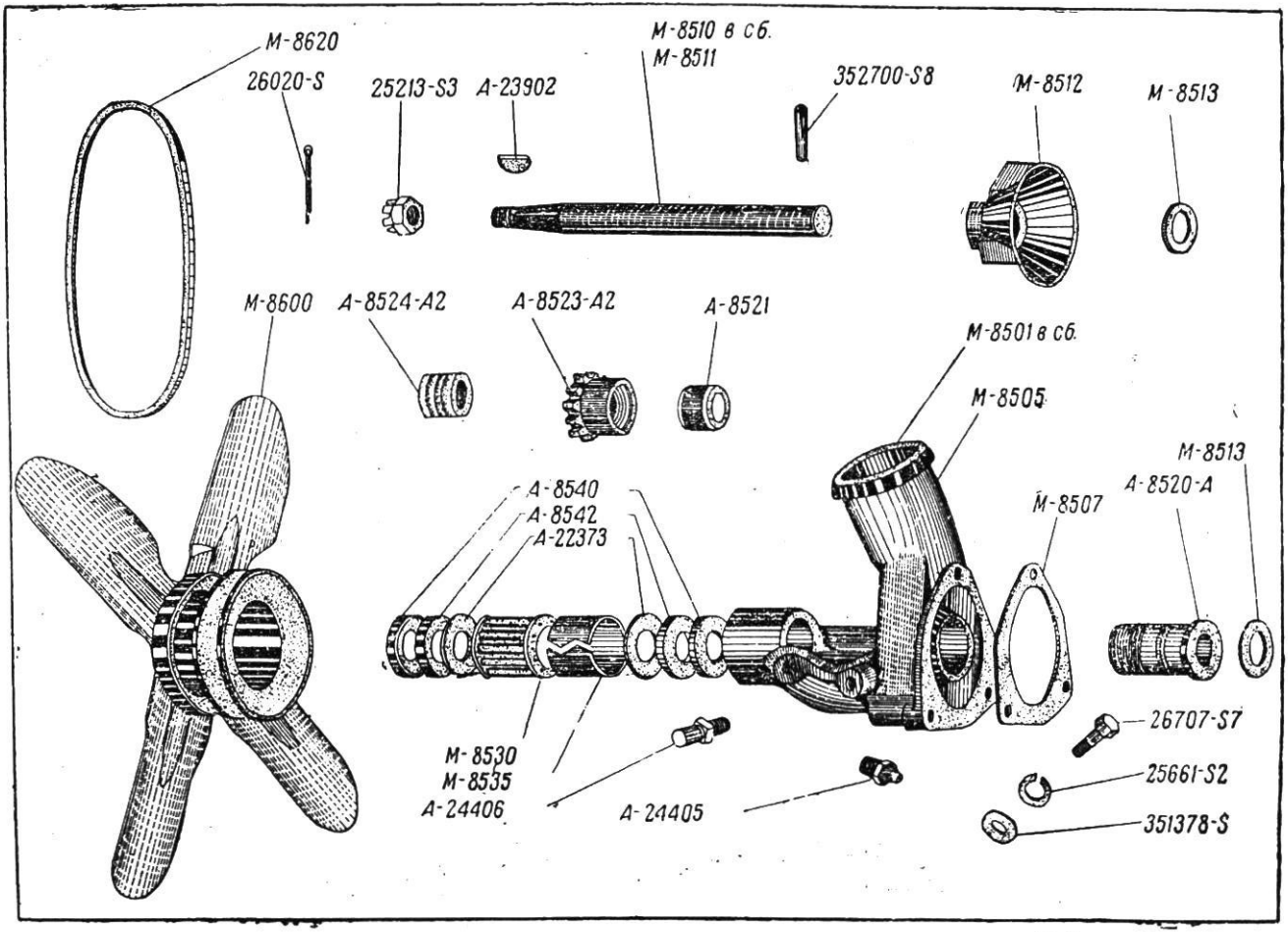
М-8620
26020-S
25213-S3
А-23902
М-8510 в сб.
М-8511
352700-S8
М-8512
М-8513
М-8600
А-8524-А2
А-8523-А2
А-8521
М-8501 в сб.
М-8505
М-8513
А-8520-А
М-8507
А-8540
А-8542
А-22373
26707-S7
25661-S2
351378-S
М-8530
М-8535
А-24406
А-24405

Таблица 20

Номера деталей	Наименование	Колич. деталей на машину	Номера таблиц	Сорт материала или марка стали
	Бензиновый бак			
М-9002	Бензиновый бак в сборе	1	21	—
353052-S	Пробка спускного фланца бензобака.	—	21	—
М-9030-А1	Пробка бензинового бака в сборе (хромированная)	1	21	—
М-9050-А2	Хомутик крепления бензинового бака в сборе	2	21	—
25004-S2	Гайка крепления хомутика бензинового бака	—	21	—
25661-S2	Шайба пружинная гайки хомутика бензинового бака.	—	21	—
М-9080*	Облицовка горловины бензинового бака на заднем фартуке	1	21	—
	Газопровод			
М-9420	Газопровод в сборе.	1	22	—
М-9425-к*	Всасывающий коллектор	1	22	—
М-9430-к*	Выхлопной коллектор.	1	22	—
А-9440	Направляющее кольцо выхлопной трубы газопровода	4	22	—
М-9447*	Прокладка между всасывающей трубой и карбюратором	1	22	—
М-9448-А1	Прокладка всасывающей и выхлопной трубы газопровода	2	22	—
М-9448-А2	Прокладка всасывающей и выхлопной трубы газопровода	2	22	—
М-9448-А3	Прокладка всасывающей и выхлопной трубы газопровода	2	22	—
М-9424	Ось рычага тяги воздушной заслонки карбюратора	1	—	—
М-9426	Прокладка между всасывающей и выхлопной трубой	1	—	—
М-17552	Пробка всасывающей трубы газопровода	1	22	—
25660-S2	Шайба болта всасывающей трубы и карбюратора к выхлопной и всасывающей трубе газопровода . . .	6	22	1365

* Только для ремонтных мастерских.

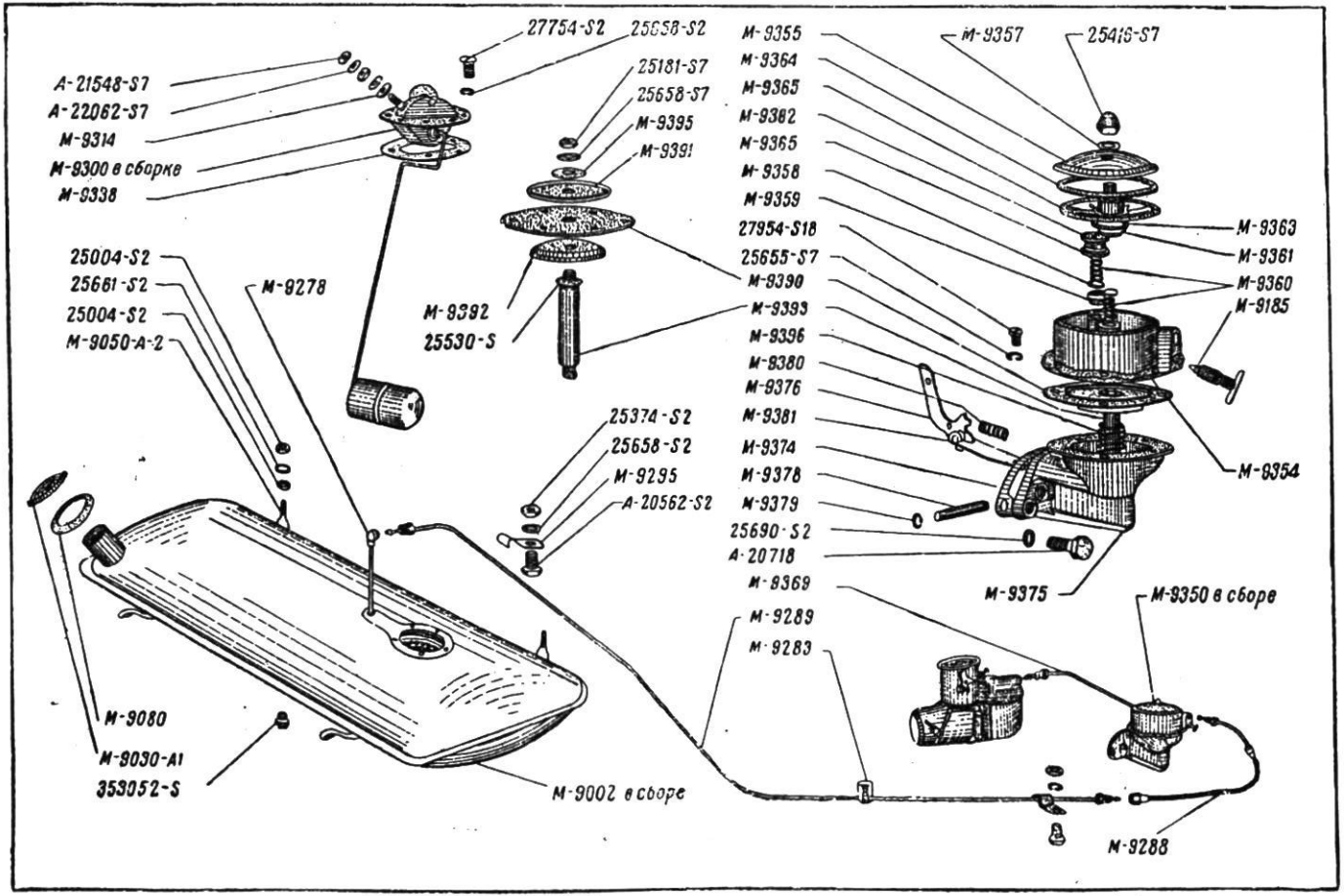
27754-S2
25658-S2
A-21548-S7
A-22062-S7
M-9314
M-9300 в сборке
M-9338
25181-S7
25658-S7
M-9395
M-9391
M-9392
25530-S
25004-S2
25661-S2
25004-S2
M-9050-A-2
M-9278
25374-S2
25658-S2
M-9295
A-20562-S2
M-9080
M-9030-A1
353052-S
M-9002 в сборе
M-9355
M-9364
M-9365
M-9382
M-9365
M-9358
M-9359
27954-S18
25655-S7
M-9390
M-9393
M-9396
M-9380
M-9376
M-9381
M-9374
M-9378
M-9379
25690-S2
A-20718
M-9369
M-9289
M-9283
M-9357
25416-S7
M-9363
M-9361
M-9360
M-9185
M-9354
M-9375
M-9350 в сборе
M-9288

Таблица 21

Номера деталей	Наименование	Колич. деталей на машину	Номера таблиц	Сорт материала или марка стали
R-20718	Болт карбюратора к всасывающей трубе	2	—	—
26557-S*	Болт всасывающей трубы к выхлопной длинный	1	—	—
26555-S*	Болт всасывающей трубы к выхлопной короткий	2	—	—
28652-S*	Шпилька всасывающей трубы	1	—	—
A-21702-S2	Гайка шпильки 28652-5	1	—	—
	Карбюратор			
M-9510	Карбюратор в сборе	1	22	—
M-20933-S7	Болт крепления корпуса карбюратора	—	22	—
A-22117	Шайба болта крепления корпуса карбюратора	—	22	—
M-9512	Нижний корпус карбюратора в сборе	1	22	—
M-9520	Верхний корпус карбюратора в сборе	1	22	—
M-9532-A1 A-2, A-3	Главный жиклер карбюратора	1	22	—
A-22086	Шайба распылителя компенсационного жиклера и главного жиклера карбюратора	—	22	—
M-9538	Распылитель компенсационного жиклера карбюратора в сборе	1	22	—
A-22086	Шайба распылителя компенсационного жиклера и главного жиклера карбюратора	—	22	—
M-9542	Жиклер холостого хода карбюратора в сборе	1	22	—
M-9545	Жиклер холостого хода карбюратора	1	22	—
M-9516	Рычаг иглы обогатителя	—	22	—
26000-S7	Шплинт оси рычага обогатителя	—	22	—
M-9519	Игла обогатителя карбюратора в сборе	—	22	—
M-9522	Игла обогатителя карбюратора	—	22	—
M-9524	Шайба пружины иглы обогатителя	—	22	—

* Только для ремонтных мастерских.

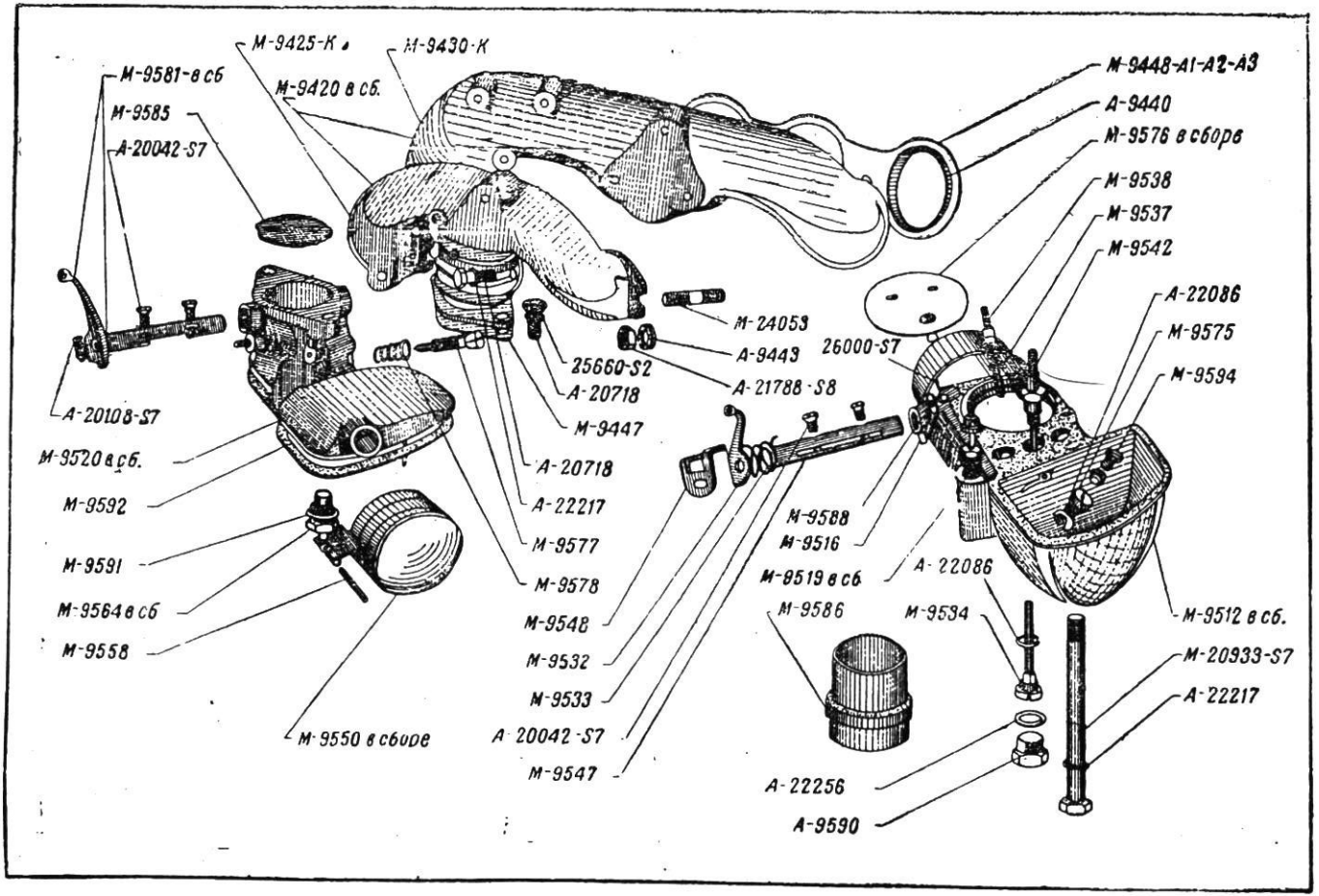
М-9425-К и
М-9430-К
М-9581-в сб
М-9420 в сб.
М-9585
А-20042-S7
М-9448-А1-А2-А3
А-9440
М-9576 в сборе
М-9538
М-9537
М-9542
А-22086
М-9575
М-9594
М-24053
А-9443
А-21788-S8
26000-S7
25660-S2
А-20718
М-9447
А-20108-S7
М-9520 в сб.
М-9592
А-20718
А-22217
М-9577
М-9578
М-9591
М-9564 в сб
М-9558
М-9550 в сборе
М-9548
М-9532
М-9533
А-20042-S7
М-9547
М-9588
М-9516
М-9519 в сб
А-22086
М-9586
М-9534
М-9512 в сб.
М-20933-S7
А-22217
А-22256
А-9590

Таблица 22

Номера деталей	Наименование	Колич. деталей на машину	Номера таблиц	Сорт материала или марка стали
М-9527	Пружина иглы обогатителя	—	22	—
М-9530	Гайка иглы обогатителя	—	22	—
26000-S7	Шплинт гайки иглы обогатителя	—	22	—
М-9532	Кулачковый рычаг валика воздушной заслонки	—	22	—
М-9537	Валик воздушной заслонки карбюратора в сборе	—	22	—
М-9589	Шайба валика воздушной заслонки карбюратора	—	22	—
М-9576	Воздушная заслонка карбюратора в сборе	—	22	—
М-9588	Шайба оси рычага обогатителя	—	22	—
М-9550	Поплавок корбюратора в сборе	1	22	—
М-9564-А-1, А-2	Клапан подачи горючего в карбюратор в сборе	1	22	—
А-22256	Шайба клапана подачи горючего в карбюратор	—	22	—
М-9575	Компенсационный жиклер карбюратора	1	22	—
А-9577	Регулировочный винт холостого хода	1	22	—
А-9578	Пружина регулировочного винта холостого хода	1	22	—
М-9581	Валик дроссельной заслонки карбюратора в сборе	1	22	—
А-20108-S7	Стопорный винт рычага дроссельной заслонки карбюратора	—	22	—
М-9585*	Дроссельная заслонка карбюратора	1	22	—
А-20042-S7	Винт дроссельной и воздушной заслонки карбюратора	—	22	—
М-9586*	Диффузор карбюратора	1	22	—
А-9590	Нижняя пробка карбюратора	1	22	—
А-22256	Шайба нижней пробки карбюратора и клапана подачи горючего в карбюратор	—	22	—

* Только для ремонтных мастерских.

Номера деталей	Наименование	Колич. деталей на машину	Номера таблиц	Сорт материала или марка стали
М-9552*	Прокладка корпуса карбюратора . .	1	22	—
М-9594*	Жиклер мощности карбюратора. . .	1	22	—
М-22068	Шайба жиклера мощности карбюратора	—	22	—
М-9595*	Трубка жиклера мощности карбюратора	—	22	—
	Акселератор			
М-9700	Тяга воздушного дросселя в сборе .	1	23	—
26504-S2	Болт крепления тяги воздушного дросселя к всасывающему коллектору	—	23	—
25658-S4	Шайба пружинная винта крепления кронштейна акселератора.	—	23	—
351054-S7	Гайка крепления тяги воздушного дросселя и тяги ручного газа. . .	—	23	—
351450-S7	Шайба пружинная гайки крепления тяги ручного газа и воздушного дросселя	—	23	—
27952-S7	Винт крепления тяги ручного газа .	—	23	—
М-9726	Прокладка кронштейна акселератора.	2	23	—
М-9727	Пружинная пластинка кронштейна акселератора	2	23	—
М-9728	Кронштейн акселератора	2	23	—
27958-S2	Винт крепления кронштейна акселератора	—	23	—
25658-S7	Шайба пружинная болта крепления тяги воздушного дросселя к всасывающему коллектору.	—	23	—
М-9732	Валик акселератора с рычагом педали акселератора в сборе	1	23	—
М-9735	Педаль акселератора в сборе	1	23	—
М-9737	Пружина акселератора	1	23	—
М-9747	Тяга от акселератора к карбюратору в сборе	1	23	—

* Только для ремонтных мастерских.

Номера деталей	Наименование	Колич. деталей на машину	Номера таблиц	Рост материала или марка стали
M-9751	Рычаг тяги к воздушной заслонке карбюратора в сборе	—	23	—
M-9776	Тяга к воздушной заслонке карбюратора в сборе	—	23	—
M-9775	Тяга ручного газа в сборе	1	23	—
351054-S7	Гайка крепления тяги воздушного дросселя и тяги ручного газа . . .	—	23	—
351450-S7	Шайба пружинная гайки крепления тяги ручного газа и воздушного дросселя	—	23	—
27952-S7	Винт крепления тяги ручного газа	—	23	—
M-9787	Стержень тяги ручного газа в сборе.	1	23	—
	Реостат указателя уровня бензина			
M-9300*	Реостат указателя уровня бензина в сборе	1	21	—
A-21548-S7	Гайка клеммы сопротивления реостата указателя уровня бензина и крепление провода к реостату указателя уровня бензина	—	21	—
A-22062-7	Шайба клеммы сопротивления указателя уровня бензина	—	21	—
27754-S2	Винт крепления реостата указателя уровня бензина к бензобаку . . .	—	21	—
25658-S2	Шайба пружинная винта крепления реостата указателя уровня бензина.	—	21	—
M 9314*	Шайба изоляционная крышки реостата указателя уровня бензина. .	1	21	—
M-9338	Прокладка реостата указателя уровня бензина на бензиновом баке . . .	1	21	—
	Бензиновый насос			
M-9182	Пружина спускного краника бензинового насоса	1	—	—
M-9185	Спускной краник бензинового насоса в сборе	1	—	—

* Только для ремонтных мастерских.

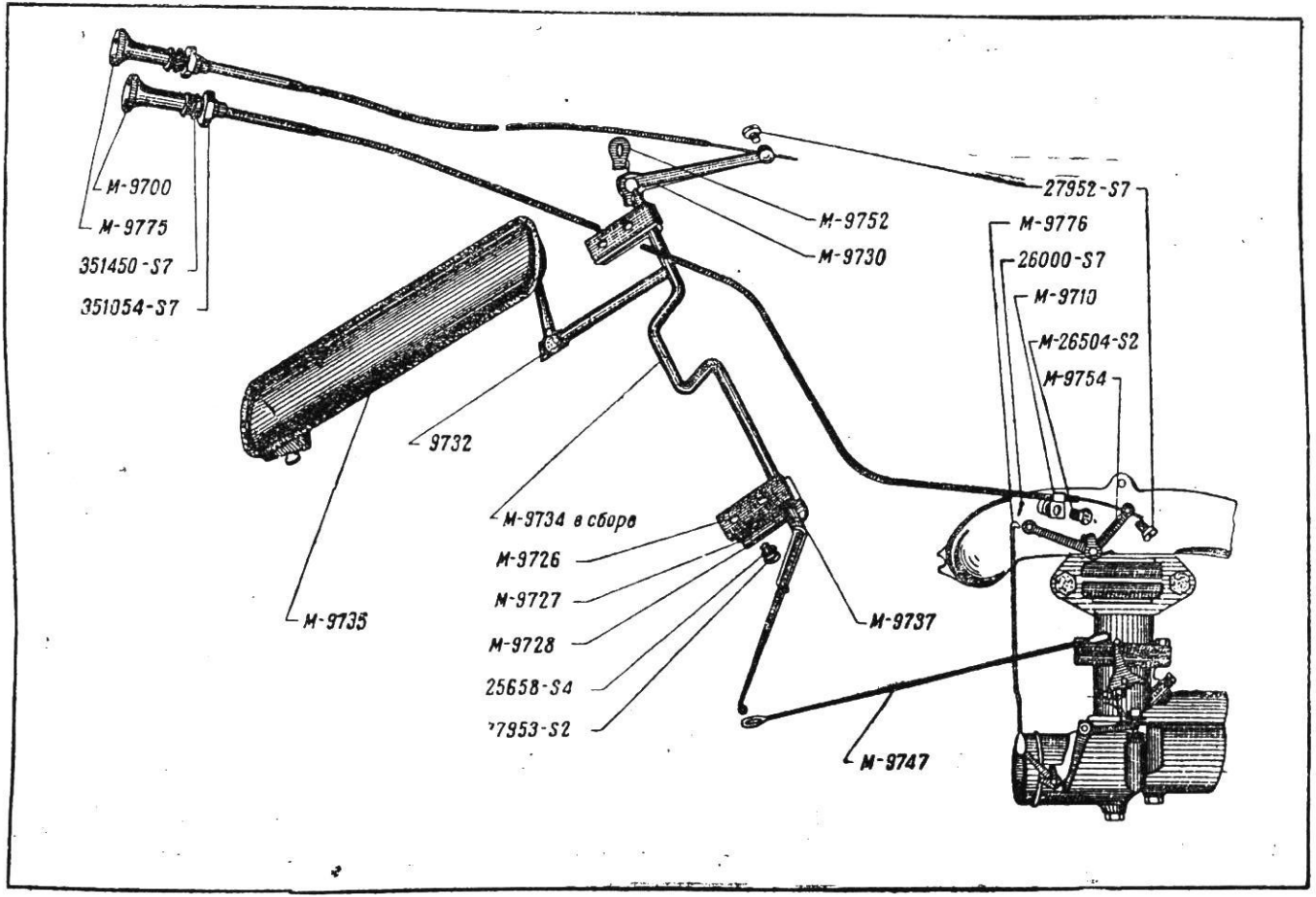
М-9700
М-9775
351450-S7
351054-S7
27952-S7
М-9776
26000-S7
М-9710
М-26504-S2
М-9754
М-9752
М-9730
9732
М-9734 в сборе
М-9726
М-9727
М-9728
25658-S4
27953-S2
М-9735
М-9737
М-9747

Таблица 23

Номера деталей	Наименование	Колич. деталей на машину	Номера таблиц	Сорт материала или марка стали
М-9350	Бензиновый насос в сборе	1	21	—
А-20718	Болт крепления бензинового насоса к блоку цилиндров	—	21	—
25690-S	Шайба болта крепления бензинового насоса	—	21	—
М-9353	Головка бензинового насоса в сборе.	1	21	—
27954-S18	Винт крепления головки бензинового насоса	—	21	—
25655-S	Шайба пружинная винта крепления головки бензинового насоса . . .	—	21	—
М-9355	Крышка бензинового насоса	1	21	—
25416-S7	Гайка специальная крышки бензинового насоса	—	21	—
М-9357*	Шайба крышки бензинового насоса.	1	21	—
М-9358*	Клапан бензинового насоса	2	21	—
М-9360	Пружина клапана бензинового насоса.	2	21	—
М-9361	Седло всасывающего клапана бензинового насоса	1	21	—
М-9362	Пробка клапанной камеры бензинового насоса	1	21	—
М-9363*	Прокладка седла всасывающего клапана бензинового насоса	2	21	—
М-9364*	Прокладка крышки бензинового насоса	1	21	—
М-9365	Сетка бензинового насоса в сборе. .	1	21	—
М-9374*	Прокладка бензинового насоса к блоку цилиндров	1	21	—
М-9375	Корпус бензинового насоса.	1	21	—
М-9376	Рычаг бензинового насоса в сборе .	1	21	—
М-9378	Валик рычага бензинового насоса.	1	21	—
М-9379	Кольцо удерживающее валик бензинового насоса	2	21	—
М-9380	Пружина рычага бензинового насоса.	1	21	—

* Только для ремонтных мастерских.

Номера деталей	Наименование	Колич. деталей на машину	Номера таблиц	Сорт материала или марка стали
М-9381	Рычаг толкателя бензинового насоса.	1	21	—
М-9390*	Диафрагма бензинового насоса . . .	4	21	—
М-9391	Верхняя шайба диафрагмы бензинового насоса	1	21	—
М-9392	Нижняя шайба диафрагмы бензинового насоса.	1	21	—
М-9393	Толкатель бензинового насоса . . .	1	21	—
25181-S7	Гайка толкателя бензинового насоса.	—	21	—
25658-S7	Шайба пружинная толкателя бензинового насоса	—	21	—
25530-S7	Шайба толкателя бензинового насоса.	1	—	—
М-9395	Шайба специальная толкателя бензинового насоса	1	21	—
М-9396	Пружина диафрагмы бензинового насоса	1	21	—
	Бензинопровод			
М-9278*	Трубка приемная бензинопровода в сборе	1	21	—
М-9283	Держатель бензинопровода	6	21	—
М-9288*	Гибкий шланг бензинопровода в сборе	1	21	—
М-9289*	Трубка бензинопровода в сборе . .	1	21	—
М-9295	Скоба крепления бензинопровода . .	1	21	—
А-20562-S2	Болт крепления скобы бензинопровода	1	21	1010
25374-S2	Гайка болта правой скобы бензинопровода	1	21	1010
25658-S7	Шайба пружинная болта крепления скобы бензинопровода	1	21	1365
М-9369*	Трубка от бензинового насоса к карбюратору в сборе	1	21	—
	Воздушный фильтр			
М-9600	Воздушный фильтр в сборе	1	—	—
М-9608	Крышка воздушного фильтра с сеткой в сборе	1	—	—

* Только для ремонтных мастерских.

Номера деталей	Наименование	Колич. деталей на машину	Номера таблиц	Сорт материала или марка стали
R-9616	Шпилька ручки стержня воздушного фильтра	1	—	—
R-9615	Ручка стержня крепления воздушного фильтра.	1	—	—
R-9607	Крышка воздушного фильтра с перегородкой и ребрами в сборе . .	1	—	—
R-9617	Шайба крышки воздушного фильтра	1	—	—
R-9613	Держатель сетки воздушного фильтра	1	—	—
R-9612	Сетка воздушного фильтра	1	—	—
R-9614	Стержень крепления воздушного фильтра	1	—	—
R-9601	Корпус воздушного фильтра в сборе.	1	—	—
R-9618	Кольцо опорное сетки воздушного фильтра	1	—	—
R-9624	Прокладка воздушного фильтра. . .	1	—	—
R-9641	Коленок воздушного фильтра с трубками и хомутиком в сборе	1	—	—
A-8287-A2	Хомутик воздушного фильтра в сборе (верхний)	1	—	—
M-9647	Труба воздушного фильтра с держателем гайки и фланцем в сборе. .	1	—	—
M-9654	Кронштейн воздушного фильтра . .	1	—	—
26551-S2	Болт крепления кронштейна воздушного фильтра	3	—	—
25660-S2	Шайба болта крепления кронштейна воздушного фильтра.	3	—	—
M-9655	Накладка кронштейна воздушного фильтра	1	—	—
26557-S2	Болт крепления трубы к кронштейну воздушного фильтра	2	—	—
25375-S2	Гайка болта крепления трубы к кронштейну воздушного фильтра.	2	—	—
M-9656	Хомутик воздушного фильтра в сборе (нижний)	1	—	—

Номера деталей	Наименование	Колич. деталей на машину	Номера таблиц	Сорт материала или марка стали
М-9658	Уплотнительная прокладка нижнего хомутика воздушного фильтра . .	1	—	—
А-20268	Винт нижнего хомутика воздушного фильтра	1	—	—
А-21586	Гайка нижнего хомутика воздушного фильтра	1	—	—
	Амортизатор			
М-18005	Амортизатор в сборе передний правый	1	24	—
М-18006	Амортизатор в сборе передний левый.	1	24	—
М-18009	Амортизатор в сборе задний правый.	1	24	—
М-18010	Амортизатор в сборе задний левый .	1	24	—
М-18012	Картер амортизатора и рычаг передний в сборе	2	24	—
М-18013	Картер амортизатора и рычаг задний в сборе	2	24	—
М-18020	Крышки картера амортизатора . . .	4	24	—
25658-S2	Шайба пружинная Ø 7″.	12	24	1365
27953-S2	Винт.	12	24	—
М-18024	Прокладка крышки амортизатора . .	4	24	—
М-18028	Поршень амортизатора в сборе . . .	4	24	—
М-18032	Пружина амортизатора	4	24	—
М-18040	Тарелочка обратного клапана амортизатора	4	24	—
М-18042	Направляющая обратного клапана амортизатора	4	24	—
М-18044	Пружина обратного клапана амортизатора	4	24	—
М-18048	Клапан амортизатора перепускной .	4	24	—
М-13056	Стержень перепускного клапана заднего амортизатора в сборе	4	24	—
М-18055	Стержень перепускного клапана переднего амортизатора в сборе . .	4	24	—

Номера деталей	Наименование	Колич. деталей на машину	Номера таблиц	Сорт материала или марка стали
М-18053	Пружина перепускная клапана переднего амортизатора	4	24	—
М-18054	Пружина перепускного клапана заднего амортизатора	4	24	—
М-18058	Пробка амортизатора	4	24	—
М-18060	Прокладка пробки амортизатора . .	4	24	—
М-18078	Втулка резиновая рычагов и проушин амортизатора.	8	24	—
М-18080	Втулка медная рычагов и проушин амортизатора	8	24	—
М-18082	Стойка переднего амортизатора в сборе	2	24	—
М-18085	Стойка заднего амортизатора в сборе.	2	24	—
М-18088	Проушина стойки амортизатора в сборе	4	24	—
25041-S2	Гайка Ø 1/2"	4	24	1112
25665-S2	Шайба пружинная	4	24	1365
М-18092	Палец шарнирный передней и задней стойки амортизатора	8	24	—
26030-S	Шплинт Ø 3"	8	24	1010
М-18095	Накладка крепления амортизатора .	4	24	—
25665-S	Шайба пружинная Ø 13,5	8	24	1365
26951-S2	Болт Ø 1/2" для крепления амортизатора	8	24	1030

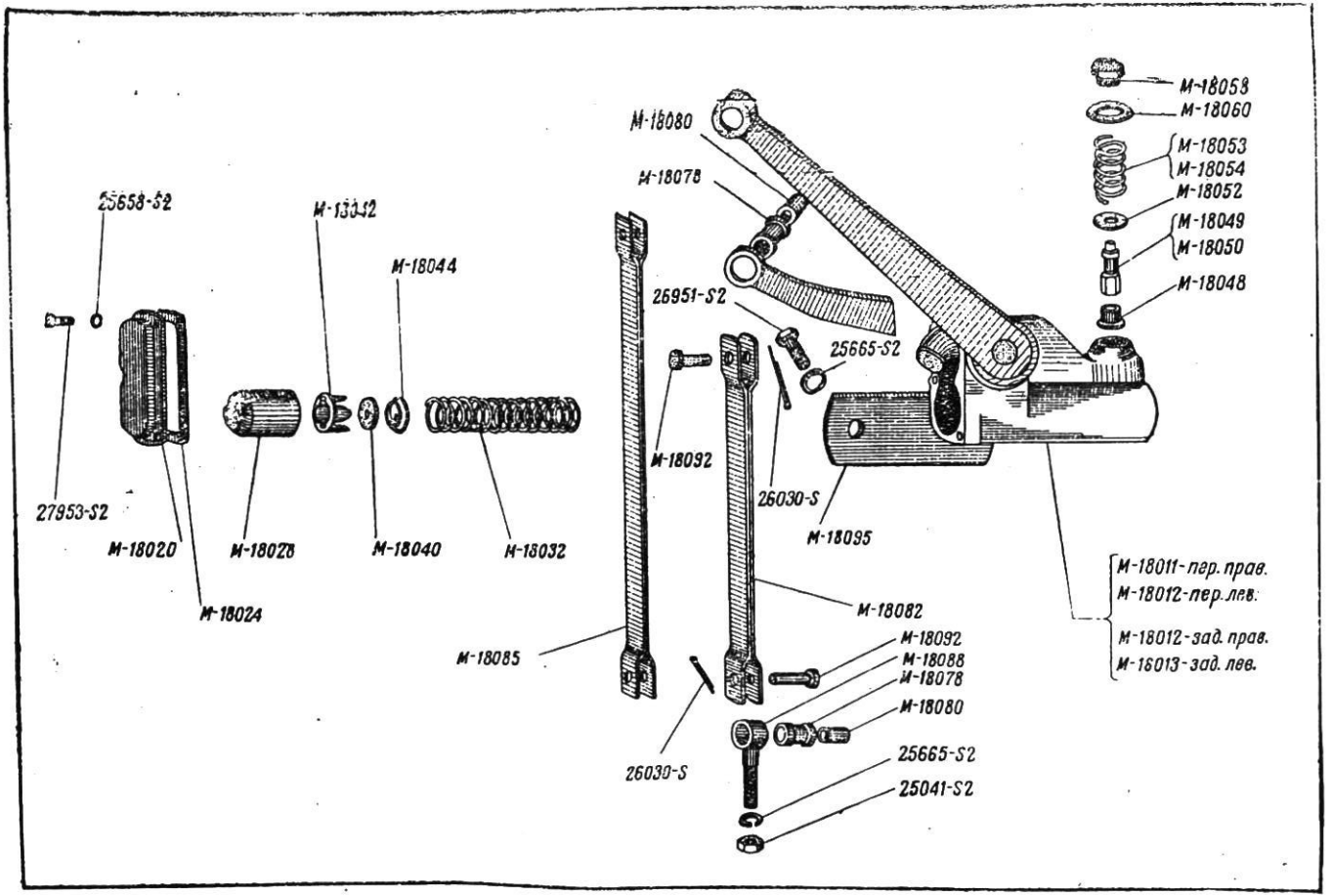
25658-S2
27953-S2
M-18020
M-18024
M-18028
M-13342
M-18044
M-18040
M-18032
M-18080
M-18078
26951-S2
25665-S2
M-18092
26030-S
M-18095
M-18085
M-18082
M-18092
M-18088
M-18078
M-18080
26030-S
25665-S2
25041-S2
M-18058
M-18060
M-18053
M-18054
M-18052
M-18049
M-18050
M-18048
M-18011-пер. прав.
M-18012-пер. лев.
M-18012-зад. прав.
M-18013-зад. лев.

Таблица 24

Набор шоферского инструмента для автомобиля М-1

Номера деталей	Наименование	Колич. на машину	Номера таблиц
А-17005-А	Сумки для инструмента	1	25
А-17015	Ключ гаечный двухсторонний 14×13 мм	1	25
А-17016	Ключ гаечный двухсторонний 14×16 мм	1	25
А-17017	Ключ для гаек головки цилиндра и свечей	1	25
А-17018	Лопатка большая балонная	1	25
А-17019	Лопатка для монтажа шин	1	25
А-17020	Отвертка	1	25
А-17021	Ключ разводной	1	25
А-17025	Плоскогубцы комбинированные	1	25
М-17031	Шток тавотного шприца	1	25
М-17036	Заводная рукоятка	1	25
М-17052	Насос для шин воздушный в сборе	1	25
М-17080	Домкрат двухтонный	1	25
М-17081	Рукоятка домкрата в сборе	1	25
М-17082	Присос для притирки клапанов в сборе	1	25
М-17087	Отвертка карбюраторная	1	25
М-17089	Ключ жиклерный карбюратора и ниппеля балона	1	25
М-17090	Молоток слесарный в сборе	1	25
М-17095	Манометр для балонов в сборе	1	25
М-17096	Чехол для манометра в сборе	1	25
М-17200	Бородок	1	25
М-17125	Тавото-пресс	1	25
М-17202	Зубило	1	25

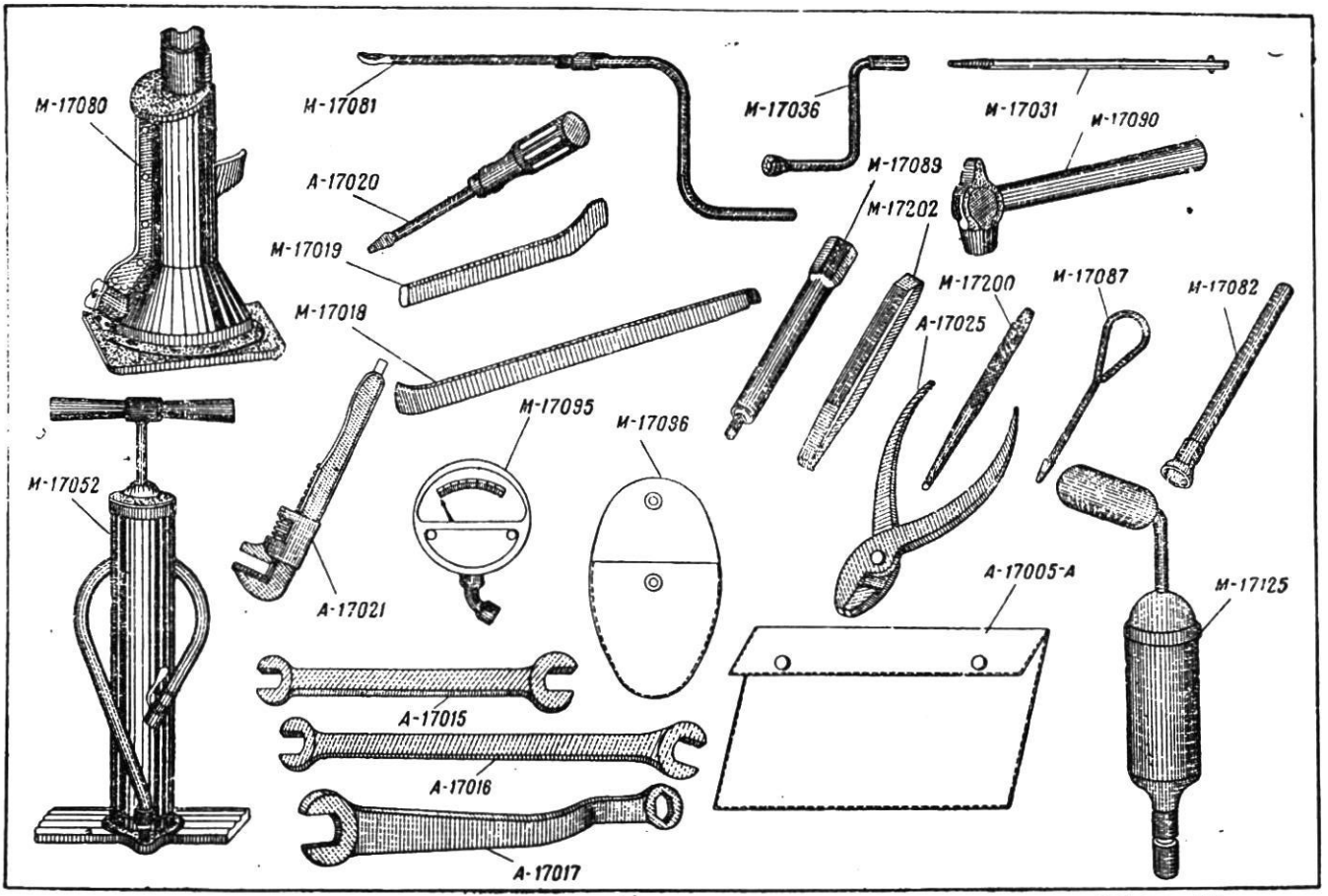
М-17080
М-17081
М-17036
М-17031
М-17090
А-17020
М-17089
М-17202
М-17019
М-17200
М-17087
М-17082
М-17018
А-17025
М-17095
М-17086
М-17052
А-17021
А-17005-А
М-17125
А-17015
А-17016
А-17017

Таблица 25

Об'яснение индексов отделки стандартных деталей автомобиля М-1

№ по порядку	Индекс	Значение индекса
1	S	Не покрывается
2	S-1	Черная окраска
3	S-2	Вороненная отделка
4	S-3	Вороненная отделка и окраска черной краской головки
5	S-4	Вороненная отделка и черная окраска
6	S-7	Покрывается кадмием
7	S-8	Покрывается цинком
8	S-18	Покрывается цианом

Спецификация деталей автомашины М-1, взаимозаменяемых с деталями модели А и АА

Детали М	Детали А	Наименование деталей
А-1175	А-1175	Сальник заднего колеса в сборе
А-1190	А-1190	Крышка ступицы переднего колеса
М-1225-А2*	А-1225-А2	Подшипник задней ступицы в сборе
А-2021	А-2021	Накладка фрикционная тормозной колодки
А-2023-А1	А-2023-А1	Ролик колодки тормоза
А-2041	А-2041	Регулировочный клин колодок тормоза
А-2042	А-2042	Опорный палец колодок тормоза
А-2227	А-2227	Втулка кронштейна валика кулачка
А-2231-В2	А-2331-В2	Кулачек разжимной колодки тормоза
А-2461	А-2461	Вилка регулирующая тормозные тяги
RA-2477-A2	RA-2477-A2	Втулка сферическая ножного вала тормоза в сборе
А-2785-С	А-2785-С	Тяга собачки рычага ручного тормоза
А-2788	А-2788	Гильза пружинная рычага ручного тормоза
А-2791-С	А-2791-С	Головка тяги собачки рычага ручного тормоза
А-2793-А	А-2793-В	Пружина тяг собачки рычага ручного тормоза
А-2794-А	А-2794-А	Шляпка рычага ручного тормоза
А-1180-В	А-1180-В	Кольцо стопорное сальника заднего колеса
М-1201*	А-1201	Кольцо внутреннее и роликовый подшипник в сборе
М-1202*	А-1202	Кольцо наружное подшипника
М-3552*	А-3552	Кольцо роликоподшипника червячное верхнее
М-3563*	А-3563	Винт упорного вала сошки рулевого управления
М-3571*	А-3571	Сепаратор с роликами упорного подшипника червяка

Детали М	Детали А	Наименование деталей
М-1216*	А-1216	Кольцо внутреннее и роликового подшипника в сборе
М-1217*	А-1217	Кольцо наружное подшипника
М-3123*	А-3123	Подшипник упорный поворотного кулака
А-3124	А-3124	Гайка стопора шкворня
А-3285	А-3285	Головка поперечной рулевой тяги
А-3286	А-3286	
А-3328	А-3328	Пробка-шаровая тяг
А-4245-А2	А-4245-А2	Сальник
А-5251	А-5251	Хомутик фланца приемной трубы глушителя
А-6017	А-6017	Боковая часть крышки распределителя зубчатки
А-6018	А-6018	Прокладка боковой части крышки распределителя зубчатки
А-6020	А-6020	Прокладка крышки распределителя зубчатки
А-6023	А-6023	Установочный палец распределения
М-6110*	А-6110	Поршень
М-6135-А	А-6135-А	Поршневой палец
М-6135-BR	А-6135-BR	
А-6140-А	А-6140-А	Стопорное кольцо поршневого пальца
М-6150-А	А-6150-А	Поршневое кольцо
М-6153-А	А-6153-А	Поршневое кольцо масляное
А-6220	А-6220	Прокладка головки шатуна
А-6221	А-6221	Прокладка головки шатуна
М-6253	А-6253	Установочный штифт кулачкового вала
А-6256	А-6256	Распределительная зубчатка
А-6259-А1	А-6259-А1	Гайка кулачкового вала
А-6275	А-6275	Упорный плунжер кулачкового вала
А-6276	А-6276	Пружина упорного плунжера кулачкового вала
А-6306	А-6306	Зубчатка коленчатого вала

Детали M	Детали A	Наименование детали
A-6310	A-6310	Маслоотражатель коленчатого вала
RA-6312	A-6312	Шкив коленчатого вала
A-6319	A-6319	Храповик коленчатого вала
A-6346	A-6346	Прокладка переднего и среднего подшипника коленчатого вала
A-6347	A-6347	
M-6375	A-6375	Маховик в сборе (для Бендикен)
A-6384	A-6384	Зубчатый обод маховика
A-6387	A-6387	Установочный штифт маховика
A-6396	A-6396	Прокладка картера маховика
A-6397	A-6397	Установочный штифт картера маховика и коробки скоростей
A-6400	K-6400	Прокладка между приливом картера маховика и блоком цилиндров
A-6505-A2	A-6505-A2	Клапан впускной и выпускной
A-6510	A-6510	Направляющая втулка клапана
A-6511--RR	A-6511-RR	Направляющая втулка клапана
A-6513-A2	A-6513-A2	Пружина клапана
A-6514	A-6514	Седло пружины клапана
A-6570	A-6570	Упорная пружина подшипника среднего валика масляного насоса
A-6561-A1	A-6561-A1	Втулка среднего валика масляного насоса
A-6560	A-6560	Подшипник среднего валика масляного насоса
A-6551	A-6551	Средний валик масляного насоса
M-6600*	A-6600	Масляный насос в сборе
M-6603*	A-6603-C3	Корпус масляного насоса в сборе
A-6611-C	A-6611-C	Крышка сетки масляного насоса
M-6612*	A-6612	Втулка корпуса масляного насоса
M-6608*	A-6608-B	Валик масляного насоса в сборе
A-6610	A-6610	Ведомая зубчатка масляного насоса
A-6616	A-6616	Крышка масляного насоса

Детали М	Детали А	Наименование деталей
А-6618	А-6618	Держатель упорной пружины масляного насоса
А-6620	А-6620	Упорная пружина масляного насоса
А-6623-В	А-6623-В	Сетка масляного насоса
А-6626	А-6626	Прокладка крышки масляного насоса
М-6700*	А-6700	Набивка переднего сальника картера двигателя и блока цилиндров
А-6730-В	А-6730-В	Пробка маслосливного отверстия картера двигателя
М-6750*	А-6750	Указатель уровня масла
М-7025*	А-7025	Подшипник шариковый
М-7040*	А-7040-В	Маслоотражатель подшипника ведущего вала коробки скоростей
М-7063	А-7063	Кольцо установочное роликового подшипника главного вала
М-7065*	А-7065	Подшипник главного вала
М-7080*	А-7080-В	Маслоотражатель подшипника главного вала
М 7084*	А-7084	Крестовина карданного шарнира со втулкой в сборе
М 7087	А-7087	Крестовина карданного шарнира
М-7096	А 7096	Кольцо стопорное втулки карданного шарнира
М-7099	А-7099	Втулка карданного шарнира
М-7118*	А-7118-А3	Подшипник роликовый главного вала и оси контрвала коробки скоростей
М-7121*	А 7121-А3	Подшипник роликовый контрвала
А-7143	А-7143	Втулка паразитной зубчатки
М-7213*	А-7213	Головка рычага переключателя скоростей
М-7220*	АА-7220-В	Колпак колонки рычага переключателя скоростей
М-7221	АА-7221-В	Цапфа рычага переключателя скоростей
М-7227*	АА-7227	Пружина рычага переключателя скоростей
М-7228*	АА-7228	Седло пружины рычага переключателя скоростей

Детали М	Детали А	Наименование деталей
М-7233	А-7233-А1	Ползун стопорного механизма переключателя скоростей
М-7234	А-7234	Пружина стопорного ползуна
А-7508-В	А-7508-В	Втулка валика выключателя сцепления
А-7512	А-7512	Шайба распорная педалей
А-7515-С2	А-7515-С2	Вилка муфты подшипника выключателя сцепления
А-7549-В	А-7549-В	Кольцо фрикционного диска сцепления
А-7550	А-7550	Диск сцепления в сборе
А-7554	А-7554	Ступица диска сцепления
А-7563	А-7563	Тарелка сцепления с нажимным диском в сборе
А-7566	А-7566	Нажимной диск сцепления
А-7567-В	А-7567-В	Прокладка, изолирующая нажимные пружины сцепления
А-7569	А-7569	Тарелка сцепления с направляющими шипами в сборе
А-7572	А-7572	Пружина нажимная сцепления
А-7573-В	А-7573-В	Седло нажимной пружины сцепления
М-7580*	А-7580-А3	Подшипник шариковой муфты сцепления
А-7591	А-7591	Рычаг оттяжного болта нажимного диска сцепления
А-7592	А-7592	Болт оттяжной нажимного диска сцепления
А-7593	А-7593	Гайка оттяжного болта нажимного диска сцепления
А-7594	А-7594	Пружина оттяжного болта нажимного диска сцепления
А-7595	А-7595	Пружина оттяжного рычага нажимного диска сцепления
А-7596	А-7596	Шайба оттяжного рычага нажимного диска сцепления
М-7600*	А-7600-А2	Подшипник ведущего вала коробки скоростей
А-7609-В	А-7609-В	Шайба установочных штифтов маховика

Детали М	Детали А	Наименование деталей
RA-8115	RA-8115	Спускной краник радиатора в сборе
A-8275	A-8275	Впускной патрубок водяной рубашки блока цилиндров
A-8286	A-8286	Впускной шланг радиатора
A-8280-A1	A-8280-A1	Прокладка впускного патрубка
A-8287-A2	A-8287-A2	Хомутик впускного шланга радиатора и воздушного фильтра в сборе
M-8280-A2*	M-8280-A2	Прокладка впускного патрубка
A-8261-A2	A-8261-A2	Хомутик впускного шланга радиатора в сборе
A-8250-A	A-8520-A	Втулка водяного насоса
A-8521	A-8521	Набивка сальника водяного насоса
A-8523-A2	A-8523-A2	Гайка сальника водяного насоса
A-8524-A2	A-8524-A2	Набивка сальника водяного насоса
A-8540	A-8540	Удерживатель сальникового подшипника водяного насоса
A-8542	A-8542	Сальник подшипника валика водяного насоса
M-8600*	A-8600	Вентилятор в сборе
A-8620-A1	A-8620-A1	Ремень вентилятора
A-9577	A-9577	Регулировочный винт холостого хода компенсационного жиклера
K-9440	A-9440	Направляющее кольцо выхлопной трубы газопровода
A-9443	A-9443	Зажимная шайба всасывающей и выхлопной трубы
A-9578	A-9578	Пружина регулировочного винта холостого хода жиклера
A-9590	A-9590	Нижняя пробка карбюратора
A-24404-S7	A-24404-S7	Тавотница
A-17025	A-17025	Плоскогубцы
M-17082*	A-17082	Присос для притирки клапанов
A-17017	A-17017	Ключ гаечный 11/16″ ×1 1/8″

Детали М	Детали А	Наименование деталей
А-17015	А-17015	Ключ гаечный 11″ × 13
А-17016	А-17016	Ключ гаечный 14×17
А-17005-А1	А-17005-А1	Сумка инструментальная
А-22398	А-22398	Прокладка пробки маслослива отверстия картера двигателя

Примечание. Детали, отмеченные * (звездочкой), могут быть использованы на модель „А“ в тех случаях, если это необходимо. Обратной замены не производить.

ВИНТ С ЦИЛИНДРИЧЕСКОЙ ГОЛОВКОЙ (рис. 1)

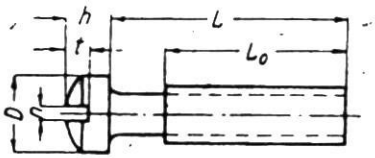

Рис. 1

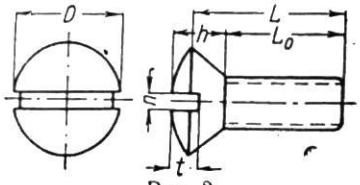

Рис. 2

Номера деталей	Колич. на машину	Номинальн. размер винта (дюйм.)	Число ниток	Тип резьбы	Размеры в миллиметрах						Марка стали
					D	L	L_0	t	h	n	
А-20622	2	1/4	28	NF2	10,0	11	—	2,1	5	1,3	1010
27951	9	4	40	NC2	4,3—4,7	5	4,5	0,8—1,2	2,1—2,7	0,7—1,0	1010
27952	2	10	32	NF2	7,2—7,8	8	7	1,5—2,1	3,7—4,6	1,0—1,4	1010
27953	16	1/4	20	NC2	9,7—10,3	12	10	2,1—2,8	5,0—6,0	1,3—1,7	1010
27954	6	10	32	NF2	7,2—7,8	16	14	1,5—2,1	3,7—4,6	1,0—1,4	1010
350102	1	10	32	NF2	9,0	16	12,5	1,5—2,1	3,0—3,5	1,0—1,4	1010
350226	4	12	24	NC2	11	12	—	0,9—1,1	2,25	1,1—1,5	1010
350229	2	12	24	NC2	11	16	—	0,9—1,1	2,25	1,1—1,5	1010
350311	6	1/4	20	NC2	11,9—12,1	12	—	1,9—2,0	3,25—3,4	1,80—1,85	1010
А-20288	2	10	32	NF2	7,42	9,5	—	1,2	2,75	1,2	1010
А-20428	28	12	24	NC2	11,0	9,5	—	1,2	2,4	1,2	1010
А-20703	2	5/16	24	NF2	11,0	28,5	24	1,6	4,75	1,8	1010
27956	1	1/4	28	NF2	9,7—10,3	32	30	2,1—2,8	5,0—6,0	1,3—1,7	1010

ВИНТЫ С ПОЛУПОТАЙНОЙ ГОЛОВКОЙ (рис. 2)

Номера деталей	Колич. на маш.	Номин. размер винта (дюйм.)	Число ниток	Тип резьбы	Размеры в миллиметрах						Тип винта	Марка стали
					D	L	L_0	t	h	n		
А-20214	10	10	32	NF2	9,2	16	—	1,0—1,4	3,8—4,5	2,1—2,6	—	1010
А-20216	2	10	32	NF2	9,2	12,70	—	1,0—1,4	3,8—4,5	2,1—2,6	—	1010

Номера деталей	Колич. на маш	Номин. размер винта (дюйм.)	Число ниток	Тип резьбы	Размеры в миллиметрах						Тип винта	Марка стали
					D	L	L_0	t	h	n		
27851	2	6	32	NC2	6,5—7,1	8	7	1,5—1,9	2,7—3,3	0,8—1,1	A	1010
27852	6	8	32	NC2	7,8—8,4	12	10	1,8—2,2	3,2—3,9	0,9—1,3	B	латунь Л-62
27853	2	10	32	NF2	9,1—9,8	8	7	2,1—2,6	3,8—4,5	1,0—1,4	—	1010
27854	8	10	32	NF2	9,1—9,8	10	8	2,1—2,6	3,8—4,5	1,0—1,4	A	1010
27855	8	10	32	NF2	9,1—9,8	22	20	2,1—2,6	3,8—4,5	1,0—1,4	B	латунь Л-62
27856	4	1/4	20	NC2	12,1—12,9	12	10	2,8—3,4	5,0—5,9	1,3—1,7	A	латунь Л-62
27857	13	1/4	20	NC2	12,1—12,9	18	16	2,8—3,4	5,0—5,9	1,3—1,7	B	1010
350113	4	10	32	NF2	8,0—8,5	12	—	1,8—2,25	2,3—3,4	1,0—1,4	—	латунь Л-62

ВИНТЫ С ПОТАЙНОЙ ГОЛОВКОЙ

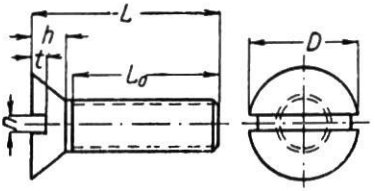

Рис. 3

Номера деталей	Колич. на маш.	Номин. размер винта (дюйм.)	Число ниток	Тип резьбы	Размеры в миллиметрах						Марка стали
					D	L	L_0	h	t	n	
27651	2	8	36	N2	7,8—8,4	22	20	2,1—2,5	0,7—1,1	0,9—1,3	1010
27652	14	1/4	20	NC2	12,1—12,9	16	14	3,3—3,9	1,2—1,8	1,3—1,7	1010
27653	4	10	32	N2	9,1—9,8	16	14	2,5—3,0	0,9—1,8	1,0—1,4	1010
27654	26	12	24	NC2	10,4—11,1	12	10	2,8—3,3	1,0—1,5	1,1—1,5	1010
27655	2	12	24	NC2	10,4—11,1	16	14	2,8—3,3	1,0—1,5	1,1—1,5	1010

Продолжение

Номера деталей	Колич. на маш.	Номин. размер винта (дюйм.)	Число ниток	Тип резьбы	Размеры в миллиметрах						Марка стали
					D	L	L_0	h	t	n	
27656	7	1/4	20	NC2	12,1—12,9	14	12	3,3—3,9	1,2—1,8	1,3—1,7	1010
27657	7	1/4	20	NC2	12,1—12,9	20	18	3,3—3,9	1,2—1,8	1,3—1,7	1010
27658	8	1/4	20	NC2	12,1—12,9	32	30	3,3—3,9	1,2—1,8	1,3—1,7	1010
350054	8	6	32	NC3	5,0	—	22,5	1,3	0,6—0,9	0,8—1,1	1010
350114	8	10	32	N2	8	12,5	—	2,5—3,0	0,9—1,3	1,0—1,4	1010
350309	8	1/4	20	NC2	11	22	—	3	1,2—1,8	1,3—1,7	1010
350410	4	5/16	18	NC2	12	48	30	4,2—4,9	1,5—2,2	1,5—2,0	1010
350419	30	5/16	24	N2	11	24	16	2,5	1,5—2,2	1,5—2,0	1112

ВИНТЫ С ПОЛУКРУГЛОЙ ГОЛОВКОЙ

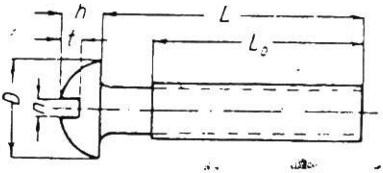

Рис. 4

Номера деталей	Колич. на маш	Номин. размер винта (дюйм.)	Число ниток	Тип резьбы	Размеры в миллиметрах						Марка стали
					D	L	L_0	t	h	n	
A-20535	1	1/4	20	NC2	11,3—12,0	13,8	—	2,1—2,7	3,9—4,3	1,3—1,6	1030
A-20563	1	1/4	20	NC2	11,25—17	28,5	16	2,1—2,7	3,9—4,3	1,3—1,6	—
A-20707	2	5/16	18	NC2	14—15	9,5	—	2,4—2,6	5—5,4	1,5—2,0	—
27752	12	8	32	NC2	6,75—7,25	8	7	1,5—1,9	2,5—2,8	0,9—1,3	1010
27753	10	12	24	NC2	9,7—10,3	12	10	1,8—2,4	3,5—3,8	1,1—1,5	1010
27754	29	1/4	20	NC2	10,7—11,3	12	10	2,0—2,7	3,9—4,3	1,3—1,7	1010
27755	2	1/4	28	NF2	10,7—11,3	12	10	2,0—2,7	3,9—4,3	1,3—1,7	1010
27756	1	5/16	18	NC2	12,6—13,4	12	10	2,5—3,3	5,1—5,5	1,5—2,0	1010
27758	4	5/16	18	NC2	12,6—13,4	42	30	2,5—3,3	5,1—5,5	1,5—2,0	1010

Номера деталей	Колич. на маш.	Номин. размер винта (дюйм.)	Число ниток	Тип резьбы	Размеры в миллиметрах						Марка стали
					D	L	L_0	t	h	n	
27759	2	10	32	NF2	8,7—9,3	22	20	1,6—2,2	3,0—3,3	1,0—1,4	1010
27760	4	10	32	NF2	8,7—9,3	20	18	1,6—2,2	3,0—3,3	1,0—1,4	1010
27761	2	1/4	20	NC2	10,7—11,3	16	14	2,0—2,7	3,9—4,3	1,3—1,7	1010
27762	8	1/4	20	NC2	10,7—11,3	19	17	2,0—2,7	3,9—4,3	1,3—1,7	1010
350111	23	10	32	NF2	11	16	14	1,5	2,25	1,0—1,4	1010
350122	8	10	32	NF2	8,7—9,3	25	20	1,6—2,2	3	1,0—1,4	1010
350314	4	1/4	28	NF2	12	16	—	2,5	4	1,5	1010

ВИНТ УПОРНЫЙ СПЕЦИАЛЬНЫЙ (рис. 5)

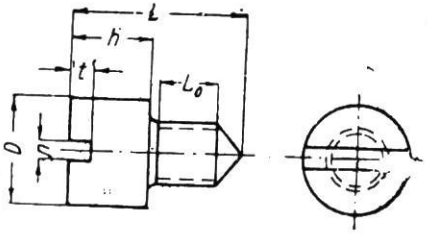

Рис. 5

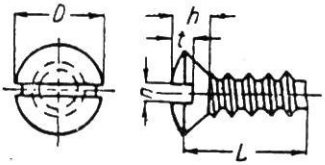

Рис. 6

Номера деталей	Количество на машину	Номинальн. разм. винта (дюйм)	Число ниток	Тип резьбы	Размеры в миллиметрах						Марка стали
					D	L	L_0	h	n	t	
350125	4	10	32	NF2	10,0	16	6	8	1,0—1,4	1,5—2,1	1112

ШУРУПЫ ДЛЯ ЛИСТОВОГО МЕТАЛЛА С ПОЛУПОТАЙНОЙ ГОЛОВКОЙ (рис. 6)

Номера деталей	Количество на машину	Номинальн. разм. винта (дюйм.)	Число нит.	Тип резьбы	Размеры в миллиметрах							Марка стали
					D	L	L_0	h	t	n		
28301	2	6	18	—	6,6—6,8	16,0	—	2,6—2,8	1,40—1,55	1,00—1,10	А	1020
28302	2	7	16	—	7,3—7,6	22,0	—	2,8—3,0	1,55—1,75	1,00—1,10	А	1020

Номера деталей	Количество на машину	Номинальн. разм. винта (дюйм.)	Число ниг.	Тип резьбы	Размеры в миллиметрах							Марка стали
					D	L	L_0	h	t	n		
28303	8	8	15	—	7,7—8,0	16,0	—	3,1—3,3	1,65—1,85	1,20—1,35	A	1020
28304	14	8	15	—	7,7—8,0	19,0	—	3,1—3,3	1,65—1,85	1,20—1,35	A	1020
28305	22	8	15	—	7,7—8,0	22,0	—	3,1—3,3	1,65—1,85	1,20—1,35	A	1020
28306	14	10	12	—	9,1—9,4	22,0	—	3,6—3,8	1,90—2,10	1,20—1,35	A	1020

ШУРУПЫ С ПОТАЙНОЙ ГОЛОВКОЙ

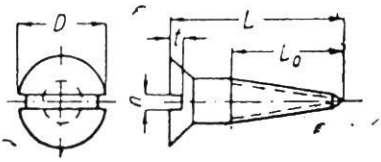

Рис. 7

Номера деталей	Количество на машину	Номинальн. разм. винта (дюйм)	Число ниток	Тип резьбы	Размеры в миллиметрах					Марка стали
					D	L	L_0	t	n	
А-22626	8	N 10	—	—	9,7—10,2	19	12	1,4—1,5	1,35—1,4	1010
А-22677	18	N 12	—	—	10,2—10,7	26	17	1,5—1,6	1,40—1,45	1010

ШУРУПЫ ДЛЯ ЛИСТОВОГО МЕТАЛЛА С ПОЛУКРУГЛОЙ ГОЛОВКОЙ

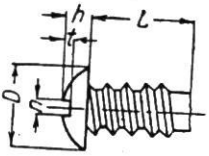

Рис. 8

Номера деталей	Количество на машину	Номинальн. разм. винта (дюйм.)	Число ниток на 1 дюйм	Тип резьбы	Размеры в миллиметрах					Марка стали
					L	h	n	t	D	
28201	2	12	11	—	6,5	3,6—3,8	1,50—1,65	2,20—2,40	9,8—10,1	1020

ШУРУПЫ ДЛЯ ЛИСТОВОГО МЕТАЛЛА С ПОТАЙНОЙ ГОЛОВКОЙ

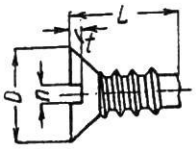

Рис. 9

Номера деталей	Количество на машину	Номинальн. разм. винта (дюйм.)	Число ниток	Тип резьбы	Размеры в миллиметрах				Тип хвоста	Марка стали
					D	L	n	t		
28151	8	6	18	—	6,6—6,8	9,5	1,00—1,10	0,70—0,85	А	1020
28152	8	6	18	—	6,6—6,8	12,5	1,00—1,10	0,70—0,85	А	1020
28153	6	8	15	—	7,7—8,0	12,5	1,20—1,35	0,80—1,00	А	1020
28154	3	10	12	—	9,1—9,4	18,0	1,20—1,35	1,00—1,20	А	1020
28155	2	10	12	—	9,1—9,4	25,5	1,20—1,35	1,00—1,20	А	1020

ШУРУПЫ С ПОЛУПОТАЙНОЙ ГОЛОВКОЙ

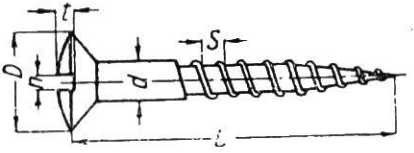

Рис. 10

Номера деталей	Количество на машину	Номинальн. размер шурупа	Число ниток	Тип резьбы	Размеры в миллиметрах						Марка стали
					d	D	L	S	t	n	
28501	2	6	—	—	3,5	7	18	1,5	1,2	0,8	1010
28502	54	8	—	—	4	8	26	1,8	1,4	1	1010
28503	4	8	—	—	4	8	18	1,8	1,4	1	латунь ЛС-59-А
28504	4	8	—	—	4	8	26	1,8	1,4	1	латунь ЛС-59-А

ШУРУПЫ С ПОТАЙНОЙ ГОЛОВКОЙ ДЛЯ ДЕРЕВА (рис. 11)

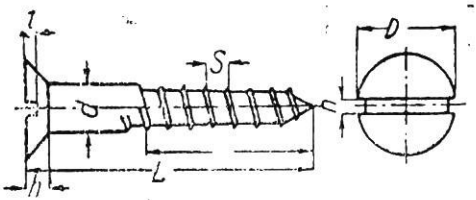

Рис. 11

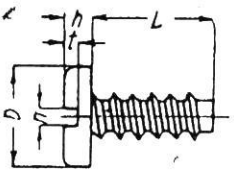

Рис. 12

Номера деталей	Количество на машину	Номинальн. разм. шурупа	Число ниток	Тип резьбы	Размеры в миллиметрах							Марка стали
					d	D	L	S	h	t	n	
28351	3	4	—	—	2,6	5,2	18	1,25	1,3	0,6	0,6	1010
28352	30	6	—	—	3,5	7	26	1,5	1,75	0,8	0,8	1010
28353	16	6	—	—	3,5	7	30	1,5	1,75	0,8	0,8	1010
28354	2	8	—	—	4	8	18	1,8	2	1	1	1010
28355	2	10	—	—	5	10	13	2,2	2,5	1,2	1,2	1010
28356	22	10	—	—	5	10	24	2,2	2,5	1,2	1,2	1010
28357	18	10	—	—	5	10	30	2,2	2,5	1,2	1,2	1010
28358	2	10	—	—	5	10	60	2,2	2,5	1,2	1,2	1010

ШУРУПЫ ДЛЯ ЛИСТОВОГО МЕТАЛЛА С ЦИЛИНДРИЧЕСКОЙ ГОЛОВКОЙ (рис. 12)

Номера деталей	Количество на машину	Номинальн. разм. винта	Число нит. на 1 дюйм	Тип резьбы	Размеры в миллиметрах						Тип хвоста	Марка стали
					D	L	L_0	h	t	n		
28251	2	8	15	—	7,7—8,0	9,5	—	2,1—2,3	1,20—1,40	1,20—1,35	А	1020
28252	4	8	15	—	7,7—8,0	12,5	—	2,1—2,3	1,20—1,40	1,20—1,35	А	1020
28253	14	8	15	—	7,7—8,0	19,0	—	2,1—2,3	1,20—1,40	1,20—1,3	А	1020
28254	14	8	18	—	7,7—8,0	6,5	—	2,1—2,3	1,20—1,40	1,20—1,35	В	1020
28255	1	10	12	—	9,1—9,4	12,5	—	2,4—2,6	1,40—1,60	1,20—1,35	А	1020
28256	4	10	12	—	9,1—9,4	19,0	—	2,4—2,6	1,40—1,60	1,20—1,35	А	1020
350075	2	8	18	—	7,5	4,5	—	2	1,1—1,4	0,9—1,3	А	1112

БОЛТЫ ШЕСТИГРАННЫЕ С ОТВЕРСТИЕМ В ГОЛОВКЕ

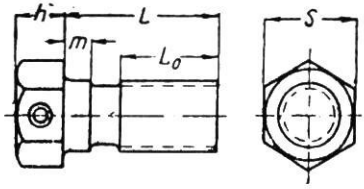

Рис. 13

Номера деталей	Количество на машину	Диаметр в дюймах	Число ниток	Тип резьбы	Размеры в миллиметрах					Марка стали
					S	L	L_0	p	m	
A 20900	6	3/8	24	NF2	3,7—14,0	18—19	—	3	3	1030
A-21110	4	7/16	14	C2	16,7—17,0	26,2—27,8	18	5	5	1030
A-21113	4	7/16	20	NF3	16,7—17,0	19,2—20,8	13	0,4	0,4	1040
350510	4	3/8	16	NC3	13,7—14,0	20	14	6,7—7,3	4	1030
350511	6	3/8	16	NC3	13,7—14,0	25	18	6,7—7,3	4	1030

БОЛТ СПЕЦИАЛЬНЫЙ (рис. 14)

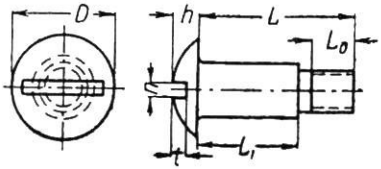

Рис. 14

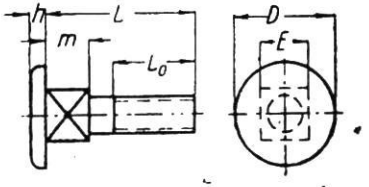

Рис. 15

Номера деталей	Количество на машину	Диаметр в дюймах	Число ниток	Тип резьбы	Размеры в миллиметрах							Марка стали
					D	L	L_0	h	n	t	L_1	
350317	14	1/4	20	NC2	17,5	26	7,2	3,7—4,2	1,5—2,0	1,8—2,7	17,5	1010

БОЛТ С ПЛОСКОЙ ГОЛОВКОЙ СПЕЦИАЛЬНЫЙ (рис. 15)

Номера деталей	Колич. на машину	Диаметр в дюймах	Число ниток	Тип резьбы	Размеры в миллиметрах						Марка стали
					D	L	L_0	h	m	E	
350315	8	1/4	20	NC2	12	16	10	2	4	7,1—7,3	1010

БОЛТ С ПОЛУКРУГЛОЙ ГОЛОВКОЙ СПЕЦИАЛЬНЫЙ

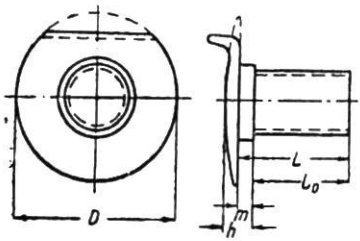

Рис. 16

Номера деталей	Колич. на машину	Номинальный размер болта	Число ниток	Тип резьбы	Размеры в миллиметрах					Марка стали
					D	L	L_0	h	m	
350223	6	12	24	NC2	14	10	8	3,5	2	1010

БОЛТЫ ШЕСТИГРАННЫЕ С ОТВЕРСТИЕМ ПОД ШПЛИНТ ДЛЯ ГАЙКИ

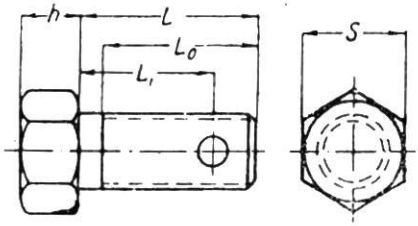

Рис. 17

Номера деталей	Колич. на машину	Диаметр в дюймах	Число ниток	Тип резьбы	Размеры в миллиметрах					Марка стали
					S	L	L_0	h	L_1	
A-20019	2	3/8	24	NF2	13,70—14,00	34,2—35,8	30,75—31,25	6,7—7,3	—	1030
A-20953	1	3/8	24	NF2	13,70—14,00	31,2—32,8	27,75—28,25	6,7—7,3	—	1030
A-21241	1	1/2	20	NF2	18,65—19,00	70—72	26,28	8,6—9,4	—	1030
27151	8	3/8	24	NF2	13,70—14,00	22	20	6,7—7,3	16,25—16,75	1030
27152	4	5/16	24	NF2	12,45—12,70	16,5—17,2	14	5,7—6,3	13,5—14,0	1030

БОЛТЫ ШЕСТИГРАННЫЕ С ОВАЛЬНОЙ ГОЛОВКОЙ

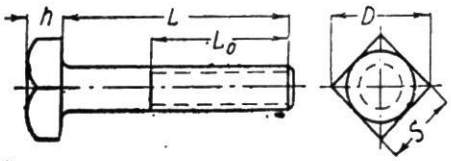

Рис. 18

Номера деталей	Колич. на машину	Диаметр в дюймах	Число ниток	Тип резьбы	Размеры в миллиметрах					Марка стали
					S	L	L_0	h	m	
A-21111	1	7/16	14	NC2	16,7—17,0	55—57	18	9,0—9,5	5	1030
A-21120	3	7/16	14	NC2	16,7—17,0	34,2—35,8	30	10,5	4	1030
A-21214-B	2	1/2	20	NF4	20,63	1 6	20	7,14	—	1030

БОЛТЫ С КВАДРАТНОЙ ГОЛОВКОЙ

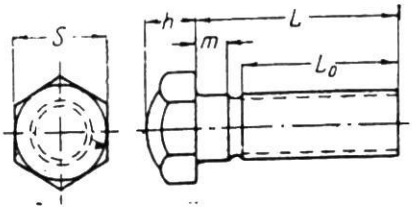

Рис. 19

Номера деталей	Колич. на машину	Диаметр в дюймах	Число ниток	Тип резьбы	Размеры в миллиметрах					Марка стали
					L	L_0	h	S	D	
27401	4	1/4	20	NC2	14	12	4,7—5,3	9,6—10,0	13,2	1010
A-20729	2	5/16	18	NC2	30	20	5,7—6,3	11,7—12	—	1010

БОЛТЫ С ОВАЛЬНОЙ ГОЛОВКОЙ И КВАДРАТНЫМ ПОДГОЛОВКОМ

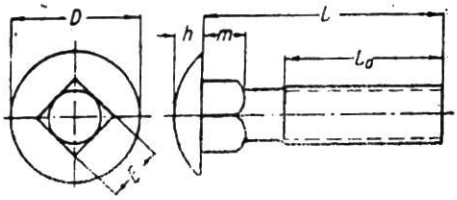

Рис. 20

Номера деталей	Колич. на машину	Номинальный размер болта (дюйм.)	Число ниток	Тип резьбы	Размеры в миллиметрах						Марка стали
					D	L	L_0	h	E	m	
27501	6	10	32	NF2	11,0—11,5	12	7	2,2—2,7	4,6 —4,8	2,3—3,1	1010
27502	8	1/4	20	NC2	14,0—14,5	14	8	2,8—3,3	6,10—6,35	3,1—3,9	1010
27503	4	5/16	24	NF2	17,0—17,5	18	11	3,7—4,3	7,65—7,95	3,9—4,7	1010
27504	4	3/8	16	NC2	20,0—20,5	90	30	4,7—5,3	9,15—9,50	7,2—8,0	1010
27505	2	3/8	24	NF2	20,0—20,5	20	13	4,7—5,3	9,15—9,50	4,7—5,5	1010
27506	2	7/16″	20	NF2	23,5—24,0	110	35	5,7—6,3	10,75—11,1	8,0—8,8	1010
27507	1	3/8″	16	NC2	20,0—20,5	205	20	4,7—5,3	9,15—9,5	7,2—8,0	1010
27508	1	3/8″	16	NC2	20,0—20,5	215	20	4,7—5,3	9,95—9,5	7,2—8,0	1010
27509	2	10	32	NF2	11,0—11,5	16	11	2,2—2,7	4,6 —4,8	2,3—3,1	1010
27510	18	5/16″	24	NF2	17,0—17,5	22	15	3,7—4,37	7,65—7,95	3,9—4,7	1010
27511	12	5/16″	18	NC2	17,0—17,5	57	25	3,7—4,3	7,65—7,95	6,4—7,2	1010
27512	2	3/8″	24	NF2	20,0—20,5	26	18	4,7—5,3	9,15—9,5	4,7—5,5	1010

12

БОЛТЫ С ШЕСТИГРАННОЙ ГОЛОВКОЙ

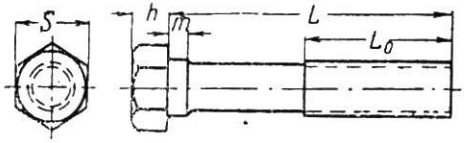

Рис. 21

Номера деталей	Колич. на маш.	Диаметр в дюймах	Число ниток	Тип резьбы	Размеры в миллиметрах					Марка стали
					S	L	L_0	h	m	
A-20782	6	5/16	24	NF2	11,75—12,00	47,2—48,8	25	5,7—6,3	4	1030
A-20955	2	3/8	16	NC2	13,7 —14,00	49,2—50,8	30	6,7—7,3	4	1030
A-20538	4	1/4	20	NC2	9,75—10,0	15,2—16,8	13—16	4,7—5,3	—	1030
A-20562	7	1/4	20	NC2	9,75—10,0	12,2—13,8	8	4,7—5,3	—	1030
A-20579	4	1/4	20	NC2	9,75—10,0	19,2—20,8	17—20	4,7—5,3	—	1030
A-20705	8	5/16	24	NF2	11,75—12,0	17,2—18,8	15—18	5,7—6,3	—	1030
A-20709	46	5/16	24	NF2	11,75—12,0	15,2—16,8	13—16	5,7—6,3	—	1030
A-20718	55	5/16	18	NC2	11,75—12,0	18,2—19,8	15	5,7—6,3	—	1030
A-20763	55	5/16	24	NF2	11,75—12,0	19,2—20,8	17—20	5,7—6,3	—	1030
A-20753	26	5/16	24	NF2	11,75—12,0	25,2—26,8	16	5,7—6,3	—	1030
A-20929	20	3/8	24	NF2	13,7 —14,00	15,2—16,8	13	6,7—7,3	—	1030
A-20935	4	3/8	24	NF2	13,7 —14,00	21,2—22,8	19,22	6,7—7,3	—	1030
A-21117	2	7/16	14	NC4	16,7 —17,00	31,2—32,8	27	5,7—6,3	—	1030
A-21159	3	7/16	20	NF2	16,7 —17,00	32,2—33,8	17	7,7—8,3	—	1030
A-21208	2	1/2	20	NF2	18,65—19,0	44,2—45,8	18	8,7—9,3	—	1030
26501	4	1/4	28	NF2	9,75—10,00	12	10	4,7—5,3	—	1030
26502	10	1/4	20	NC2	9,75—10,00	20	18	4,7—5,3	—	1030
26503	1	1/4	20	NC2	9,75—10,00	16	14	4,7—5,3	—	1030
26551	8	5/16	18	NC3	11,75—12,00	16	14	5,7—6,3	—	1030
26552	4	5/16	18	NC2	11,75—12,00	18	16	5,7—6,3	—	1030
26553	2	5/16	24	NF2	11,75—12,00	28	25	5,7—6,3	—	1030
26555	10	5/16	18	NC2	11,75—12,00	22	20	5,7—6,3	—	1030
26556	7	5/16	24	NF2	11,75—12,00	30	25	5,7—6,3	—	1030

Номера деталей	Колич. на маш.	Диаметр в дюймах	Число ниток	Тип резьбы	Размеры в миллиметрах					Марка стали
					S	L	L_0	h	m	
26558	2	5/16	18	NC2	11,75—12,00	34	25	5,7—6,3	—	1030
26701	26	3/8	16	NC2	13,7 —14,0	26	24	6,7—7,3	—	1030
26702	4	3/8	16	NC3	13,7 —14,0	18	16	6,7—7,3	—	1030
26703	8	3/8	16	NC2	13,7 —14,0	22	20	6,7—7,3	—	1030
26704	1	3/8	16	NC3	13,7 —14,0	40	30	6,7—7,3	—	1030
26706	1	3/8	24	NF2	13,7 —14,0	22	20	6,7—7,3	—	1030
26707	3	3/8	16	NF2	13,7 —14,0	26	24	6,7—7,3	—	1030
26708	4	3/8	24	NF2	13,7 —14,0	20	18	6,7—7,3	—	1030
26851	3	7/16	14	NC3	16,7 —17,0	25	23	7,7—8,3	—	1030
26951	8	1/2	13	NC2	18,65—19,0	30	28	8,6—9,4	—	1030
26952	2	1/2	20	NF3	18,65—19,0	18	16	8,6—9,4	—	1030
26504	1	1/4	20	NC2	9,75—10,0	10	8	4,7—5,3	—	1030

ГАЙКА СПЕЦИАЛЬНАЯ КЛИНЧ

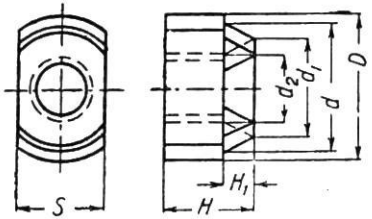

Рис. 22

Номера деталей	Колич. на машину	Диаметр в дюймах	Число ниток	Тип резьбы	Размеры в миллиметрах						
					D	d	d_1	d_2	S	H	H_1
350963	24	5/16	24	NF2	19	15,5	14,5	8,25	12,5	12	3,5

ГАЙКА СПЕЦИАЛЬНАЯ КЛИНЧ

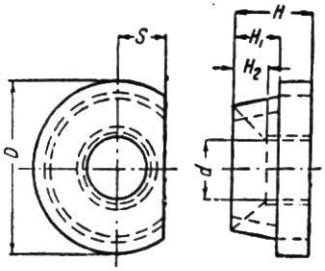

Рис. 23

Номера деталей	Колич. на машину	Номинальный размер гайки	Число ниток	Тип резьбы	Размеры в миллиметрах						Марка стали
					D	S		H	H_1	H_2	
А-21703	1	5/16	24	NF2	—	19,37—14,22	—	8	4,64—4,85	—	1112
350852	14	№ 10	32	NF2	14,5	3,75—3,85	6,5—6,75	7	3,5	2,5	1112
350909	25	1/4	20	NC2	14,5	3,75—3,85	6,5—6,75	7	3,5	2,5	1112
350910	2	1/4	28	NF2	14,5	3,75—3,85	6,5—6,75	7	3,5	2,5	1112
350854	30	—	—		—	—	—	—	—	—	—

ГАЙКИ КОЛПАЧКОВЫЕ

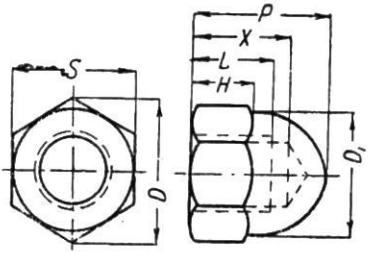

Рис. 24

Номера деталей	Колич. на машину	Диаметр в дюймах	Число ниток	Тип резьбы	Размеры в миллиметрах							Марка стали
					S	D	D_1	H	P	X	L	
25416	1	5/16	24	NF2	13,7—14,0	15,6	13,0	6,5	14,0	10,6	8,0	1112

ГАЙКИ КВАДРАТНЫЕ СТАНДАРТНЫЕ

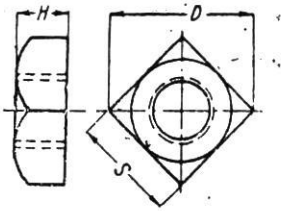

Рис. 25

Номера деталей	Колич. на машину	Номин. размер гайки	Число ниток	Тип резьбы	Размеры в миллиметрах			Марка стали
					S	D	H	
А-21572	6	N10	32	NF2	8,7—9,0	—	3,8—4,2	1010
А-21632	54	N12	24	NC2	10,6—11,0	—	4,7—5,3	1010
А-21666	4	1/4	28	NF2	10,6—11,0	—	4,7—5,3	1010
А-21706	4	5/16	18	NC2	13,5—14,0	—	7,7—8,3	1010
25350	8	1/4	20	NC2	10,6—11,0	14,5	5,7—6,3	1010
25359	42	5/16	24	NF2	13,6—14,0	18,6	6,7—7,3	1010
25374	1	1/4	20	NC2	10,6—11,0	14,5	5,0	1010
25389	16	5/16	24	NF2	13,6—14,0	18,6	6,0	1010
351053	2	1/2	20	NF2	24	—	10	1010
25375	2	5/16	18	—	13,6—14,0	18,6	6,0	1010
25388	1	1/4	28	—	10,6—11,0	14,5	5,0	1010

ГАЙКИ ШЕСТИГРАННЫЕ КОРОННЫЕ

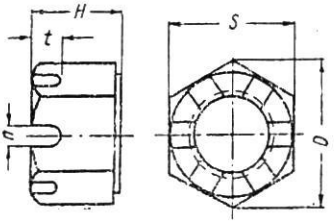

Рис. 26

Номера деталей	Колич. на маш.	Диаметр в дюймах	Число ниток	Тип резьбы	Размеры в миллиметрах					Марка стали
					S	D	H	t	n	
А-21799	8	7/16	20	NF4	16,75—17,00	—	11,7 —12,3	4	3	1030
А-21841	6	1/2	20	NF4	18,72—19,0	—	14,7 —15,3	5	3,5	1015

Номера деталей	Колич. на машину	Диаметр в дюймах	Число ниток	Тип резьбы	Размеры в миллиметрах					Марка стали
					S	D	H	t	n	
А-21878	2	9/16	18	NF2	26,72—27,0	26,5—264,0	15,7 —16,3	5	4	1112
А-21892	2	5/8	18	NF2	23,60—24,0	27,0	17,7 —18,3	6	4	1120
А-21920	2	3/4	16	NF3	26,55—27,00	30,0	19,7 —20,3	8	4,5	1112
25211	4	5/16	24	NF2	13,70—14,00	15,6	7,80— 8,20	3,0	2,5	1112
25212	19	3/8	24	NF2	13,70—14,00	15,6	9,80—10,20	3,5	3,0	1112
25213	9	7/16	20	NF2	16,70—17,00	19,0	11,75—12,25	4,0	3,0	1112
25249	4	1/2	20	NF2	18,65—19,00	21,3	10,75—11,25	5,0	3,5	1112

ГАЙКА КРЕПЛЕНИЯ СТЕКЛОПОДЪЕМНИКА (рис. 27)

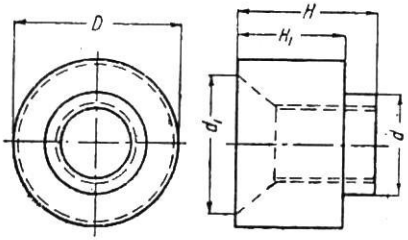

Рис. 27

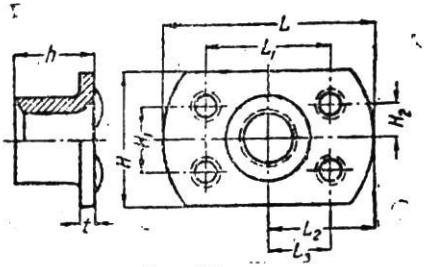

Рис. 28

Номер деталей	Колич. на машину	Диаметр в дюймах	Число ниток	Тип резьбы	Размеры в миллиметрах					Марка стали
					D	d	d_1	H	H_1	
350912	12	1/4	20	NF2	14	8,65—8,80	12,5	12,1—12,4	9,0—9,1	1112

ГАЙКА СПЕЦИАЛЬНАЯ (рис. 28)

Номера деталей	Колич. на машину	Диаметр в дюймах	Число ниток	Тип резьбы	Размеры в миллиметрах									Марка стали
					L	L_1	L_2	L_3	H	H_1	H_2	h	t	
350902	12	1/4	28	NF3	22	13	11	6,5	14	7	3,5	8	1,5	1008

ГАЙКИ ШЕСТИГРАННЫЕ СТАНДАРТНЫЕ

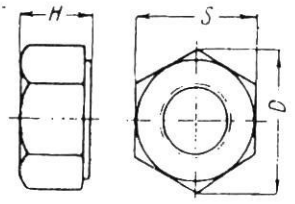

Рис. 29

Номера деталей	Колич. на машину	Диаметр в дюймах	Число ниток	Тип резьбы	Размеры в миллиметрах			Марка стали
					S	H	D	
А-21879	1	9/16	18	NF3	21,75—22,00	4,7 — 5,3	—	1112
25000	33	1/4	20	NF2	10,75—11,00	5,30— 5,70	12,30	1112
25004	23	3/8	16	32	13,70—14,00	8,30— 8,70	15,60	1112
25005	16	3/8	24	NF2	13,70—14,00	8,30— 8,70	15,60	1112
25041	15	1/2	20	NF2	18,65—19,00	10,75—11,25	21,30	1112
25087	8	1/2	20	NF3	18,65—19,0	13,75—14,25	21,30	1112
25088	8	9/16	18	NF3	21,65—22,0	15,70—16,30	24,7	1112
25 05	5	3/8	24	NF2	13,70—14,00	5,30— 5,70	15,60	1112
25125	2	5/8	18	NF2	23,60—24,00	9,20— 9,80	27,0	1112
25143	1	7/8	14	NF3	31,50—32,00	10,60—11,40	36,0	1112
25151	8	6	32	NC2	7,75— 8,00	3,0	8,83	1010
25154	6	12	24	NC2	10,75—11,00	4,0	12,30	1010
25155	6	1/4	20	NC2	10,75—11,00	5,0	12,30	1010
25156	31	5/16	18	NC2	13,70—14,00	6,0	15,60	1010
25165	6	8	32	NC2	8,75— 9,00	3,0	9,97	латунь
25178	2	8	36	NF2	8,75— 9,00	3,0	9,97	1010
25179	18	10	32	NF2	8,75— 9,00	3,5	9,97	1010
25181	1	1/4	28	NF2	10,75—11,00	5,0	12,30	1010
25182	102	5/16	24	NF2	13,70—14,00	6,0	15,60	1010
25183	1	3/8	24	NF2	13,70—14,00	7,0	15,60	1010
25184	13	7/16	20	NF2	16,70—17,00	9,0	19,00	1010
351054	3	1/2	20	NF3	19	5	—	1112
350340	2	—	—	—	27	12	—	1112

ШАЙБЫ ЗАМКОВЫЕ С ВНУТРЕННИМ ЗУБОМ (рис. 30)

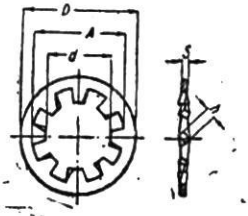

Рис. 30

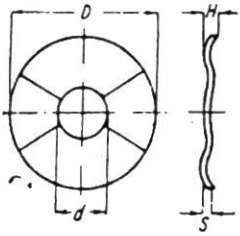

Рис. 31

Номера деталей	Колич. на машину	Номинальный диам. шайбы	Число ниток	Число зубьев	Размеры в миллиметрах					Марка стали
					d	D	S	A	n	
25714	12	12	—	10	5,6— 5,8	10,0—10,3	0,5	8,0— 8,2	0,9 —1,05	1365
25711	—	6	—	8	3,6— 3,8	7,1— 7,3	0,5	5,5— 5,7	0,70—0,85	1365
25721	4	5/8	—	12	16,4—16,9	26,7—27,7	1,2	22,3—22,8	1,85—2,00	1365

ШАЙБА СПЕЦИАЛЬНАЯ ВОЛНИСТАЯ (рис. 31)

Номера деталей	Колич. на машину	Размеры в миллиметрах				Марка стали
		d	D	H	S	
351325	3	8,5	25	2,5	1,7	1365

ШАЙБА СПЕЦИАЛЬНАЯ ЗАМКОВАЯ

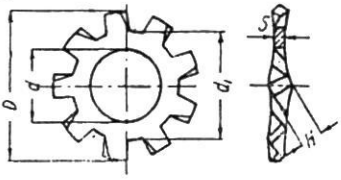

Рис. 32

Номера деталей	Колич. на машину	Размеры в миллиметрах					Марка стали
		d	D	H	S	d_1	
351310	2	6,5	12,5	2	0,7	9	1365

ШАЙБА СПЕЦИАЛЬНАЯ ЗАМКОВАЯ (рис. 33)

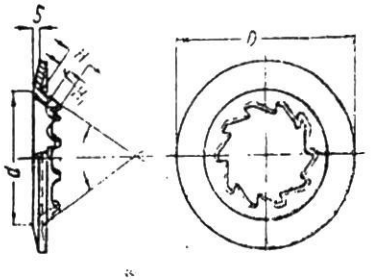

Рис. 33

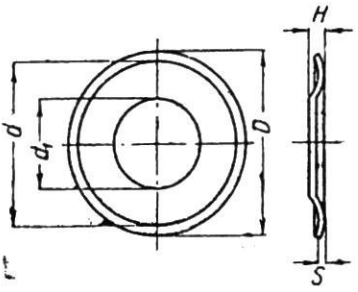

Рис. 34

Номера деталей	Колич. на машину	Размеры в миллиметрах					Марка стали
		d	D	H	S	H	
351350	30	12,5	19	2,25—2,50	0,8	1,25	1365

ШАЙБА СПЕЦИАЛЬНАЯ (рис. 34)

Номера деталей	Колич. на машину	Размеры в миллиметрах					Марка стали
		D	d_1	H	S	d	
351320	4	15	7	1	0,1	13	1365

ШАЙБА СПЕЦИАЛЬНАЯ

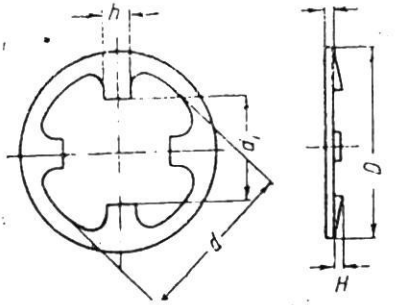

Рис. 35

Номера деталей	Колич. на машину	Размеры в миллиметрах					Марка стали
		d	D	H	d_1	h	
351315	8	7	13	0,5	10	2	1365

ШАЙБА ВОЛНИСТАЯ (рис. 36)

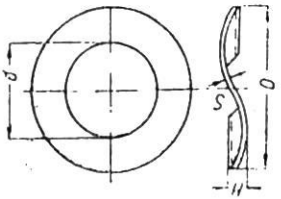

Рис. 36

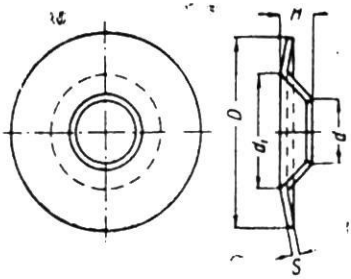

Рис. 37

Номера деталей	Колич. на машину	Размеры в миллиметрах						Марка стали
		d	D	H	S	d_1	h	
351254	4	4,5	8	0,5	0,1	—	—	1365

ШАЙБЫ СПЕЦИАЛЬНЫЕ ОБЛИЦОВОЧНЫЕ (рис. 37)

Номера деталей	Колич. на машину	Размеры в миллиметрах						Марка стали
		d	D	H	S	d_1	h	
351276	5	6,5	19	2,5	0,8	11	—	1008

ШАЙБЫ ЗАМКОВЫЕ С НАРУЖНЫМ ЗУБОМ (конические)

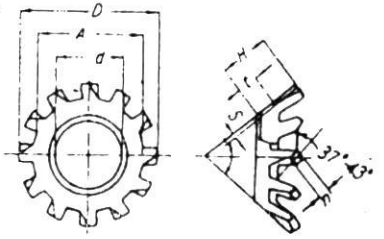

Рис. 38

Номера деталей	Кол. на маш.	Номин. диам. шайбы	Число зубьев	Размеры в миллиметрах							Марка стали
				d	D	S	A	H	n	t	
25762	4	10	10	4,9—5,2	9,7—10,0	0,5	7,1—7,4	2,5—2,7	0,9—1,1	0,9—1,1	1365
25763	26	12	10	5,6—5,8	11,0—11,4	0,5	8,1—8,5	3,0—3,2	1,1—1,3	1,2—1,4	1365
25764	16	14	12	6,5—6,8	11,6—12,0	0,5	9,0—9,4	3,3—3,5	1,0—1,2	1,3—1,5	1365

ШАЙБЫ ОБЛИЦОВОЧНЫЕ

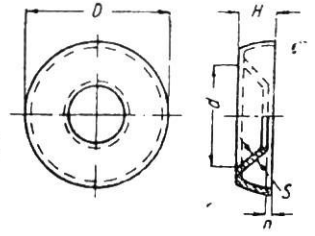

Рис. 39

Номера деталей	Колич. на машину	Номинальный диаметр шайбы	Размеры в миллиметрах						Марка стали
			d и A	D	n	S	n	h	
25792	6	8	8,8— 9,1	13,2—13,7	0,5	0,3—0,5	2,3—2,8	—	латунь Л-62
25793	7	10	10,3—10,7	14,8—15,3	0,5	0,4—0,6	2,7—3,2	—	латунь Л-62
25775	7	1/4	7,0— 7,3	15,1—16,1	—	0,4—0,6	3,8—4,1	—	1010

ШАЙБА ЗАМКОВАЯ СПЕЦИАЛЬНАЯ

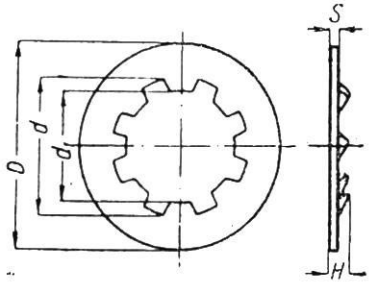

Рис. 40

Номера деталей	Колич. на машину	Число зубьев	Размеры в миллиметрах					Марка стали
			d	D	S	d_1	H	
А-22062	3	—	6,5	8,5	0,5	4,4	1	1365

ШАЙБА СПЕЦИАЛЬНАЯ ЗАМКОВАЯ

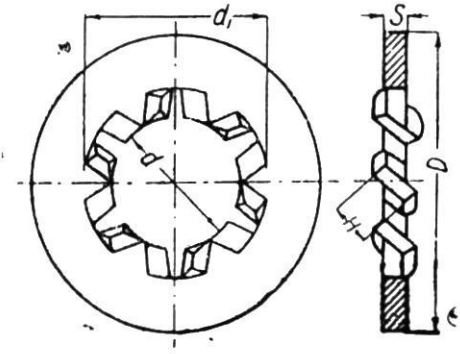

Рис. 41

Номера деталей	Колич. на машину	Число зубьев	Размеры в миллиметрах						Марка стали
			d	D	H	S	d_1	h	
351309	4	—	5	15	2,3	1,0	10,5	—	1365

ШАЙБА ЗАМКОВАЯ СПЕЦИАЛЬНАЯ

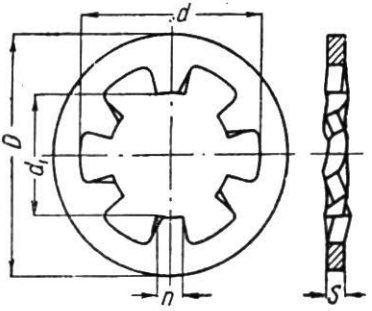

Рис. 42

Номера деталей	Колич. на машину	Число зубьев	Размеры в миллиметрах					Марка стали
			d	D	S	n	d_1	
А-22164	4		10,5—10,9	13,3—13,7	0,93—1,07	1,5—1,8	6,4—6,8	1365

ШАЙБЫ ГРОВЕРА НОРМАЛЬНЫЕ

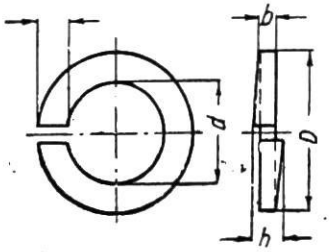

Рис. 43

Номера деталей	Колич. на машину	Номинальный диаметр шайбы	Размеры в миллиметрах			Марка стали
			d	D	b	
25653	11	8	4,4— 4,7	6,8	1,2	1365
25655	6	5 мм	5,4— 5,7	8,6	1,6	1365
25656	6	12	5,8— 6,1	9,0	1,6	1365
25658	62	1/4	6,8— 7,2	10,8	2	1365
25660	99	5/16	8,5— 8,9	13,1	2,3	1365
25661	65	3/8	10,0—10,4	16,0	3	1365
25663	18	7/16	11,6—12,1	17,5	3	1365
25665	55	1/2	13,2—13,7	21,2	4,0	1365
25683	2	8	4,4— 4,7	6,8	1	1365
25684	32	10	5,1— 5,4	8,3	1,2	1365
25686	20	12	5,8— 6,1	9	1,2	1365
25688	67	1/4	6,8— 7,2	10,8	1,2	1365
25690	139	5/16	8,5— 8,9	13,1	1,6	1365
25691	10	3/8	10,0—10,4	16	2	1365
25693	6	7/16	11,6—12,1	17,6	2	1365
25704	1	7/8	23—23,8	35	4	1365
351452	3	—	13	—	2,3	1365

ШАЙБЫ ПРОСТЫЕ

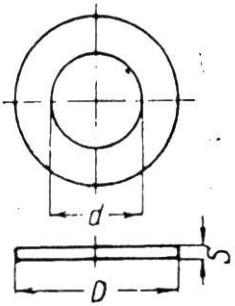

Рис. 44

Номера деталей	Колич. на машину	Номинальный диаметр шайбы	Размеры в миллиметрах			Марка стали
			d	D	S	
А-22363	1	—	16,0—16,05	25,6	2,3—2,4	1008
А-22371	2	5/8″	16,65	31,77	3,35—3,70	1008
А-22373	2	—	16,5—17,0	29,0—29,5	0,5—0,8	1008
А-22398 в сборе	1	—	19,1—19,3	24	1,6	асбест., латунь
А-22427	3	—	31,75	44,73—44	81,08—2,00	1008
А-22431	1	—	20,04—23,3	46,05—46,18	1,50—1,65	1020
351175	2	—	3	6	0,5	—
351257	14	12	5	12,5	0,6	фибра
351260	4	—	6	11	0,5	1008
351353	16	5/16″	9	38	1,55	1008
351378	1	—	10	16	0,9	латунь Л-62
351380	2	—	9,8	18	0,35	латунь Л-62
25500	10	3 мм	3,35—3,65	7,85—8,5	0,8	1010
25501	—	6	3,85—4,15	8,85—9,35	0,8	1010
25502	—	8	4,35—4,65	9,85—10,15	1	1010
25503	—	10	5,35—5,65	11,85—12,15	1	1010
25505	—	12	6,15—6,45	13,85—14,15	1,5	1010
25507	—	1/4″	7,35—7,65	15,85—16,15	1,5	1010
25508	—	5/16″	8,85—9,15	17,85—18,15	1,5	1010
25509	—	3/8″	10,80—11,86	21,80—22,80	2	1010
25510	—	7/16″	11,80—12,20	21,80—22,20	2	1010
25530	—	12	6,15—6,45	13,85—14,85	1,5	латунь Л-62

ПРОБКА С ШЕСТИГРАННОЙ ГОЛОВКОЙ

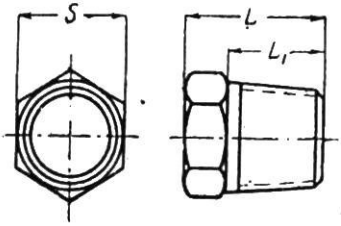

Рис. 45

Номера деталей	Колич. на машину	Диаметр в дюймах	Размеры в миллиметрах			Марка стали
			S	L	L_1	
353052	1	1/4 амер. труб. резьб.	14	18	12	1112

ГЛАЗОК УПРАВЛЕНИЯ СТЕКЛООЧИСТИТЕЛЯ (рис. 46)

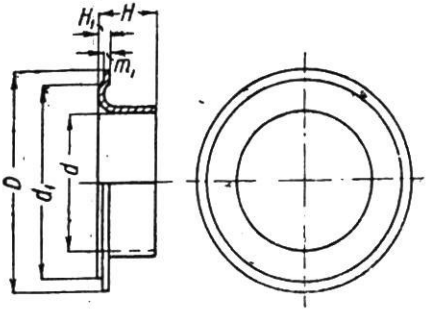

Рис. 46

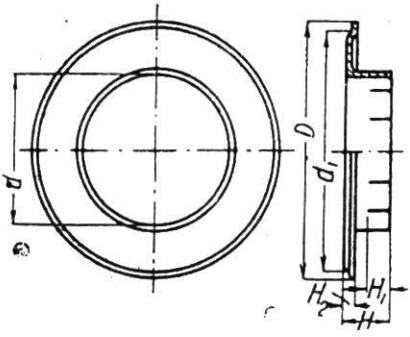

Рис. 47

Номера деталей	Колич. на машину	Размеры в миллиметрах					Марка стали
		D	d	d_1	H	H_1	
353139	2	18	11	16,5	—	5	—

КОЛЬЦО ОБШИВКИ СИДЕНИЯ (рис. 49)

Номера деталей	Колич. на машину	Толщина или диаметр материала	Размеры в миллиметрах						Марка стали
			D	d	d_1	H	H_1	H_2	
353150	3	0,35	25	15	24	4,5	2,5	1	латунь Л-62

ЗАГЛУШКИ СФЕРИЧЕСКИЕ (рис. 48)

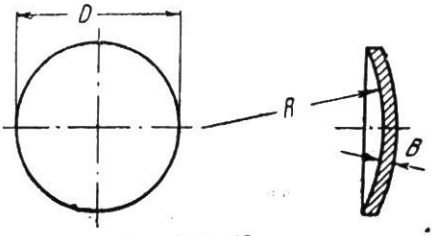

Рис. 48

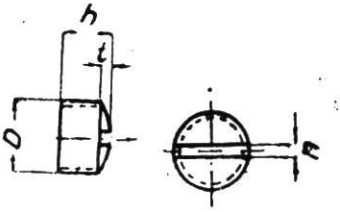

Рис. 49

Номера деталей	Колич. на машину	Толщина или диам. материала	Размеры			Марка стали
			D	R	B	
31100	1	5/8	622—628	20	1,52—1,65	1008
31101	2	15/16	934—940	30	2,0—2,15	1008
31102	2	4/16	684—690	22	1,52—1,65	1008

ПРОБКА ПРОРЕЗНАЯ (рис. 49)

Номера деталей	Колич. на машину	Диаметр в дюйм.	Число ниток	Тип резьбы	Размеры в миллиметрах				Марка стали
					D	h	n	t	
353050	1	1/2	20	№ 3	12,55—12,60	8	1,5	1,5	1112

П Р О Б К И

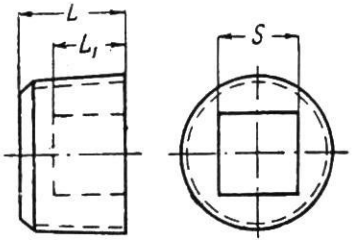

Рис. 50

Номера деталей	Колич. на машину	Диаметр и тип резьбы	Размеры в миллиметрах			Марка стали
			L	L_1	S	
А-24455	1	1/8" станд. конич. трубн.	8	—	—	бессемеров № 1
А-24457	2	1/2" амер. труб.	14	9,5	11,25	ковкий чугун

ЗАГЛУШКА КНОПОЧНАЯ

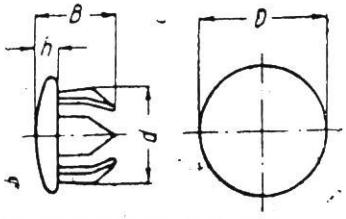

Рис .51

Номера деталей	Колич. на машину	Толщина листа	Диаметр отверстия	Колич. лапок	Размеры в миллиметрах				Марка стали
					d	D	B	h	
31000	4	0,95	12,7	8	13	16,5	6,75	2	—

ПИСТОН КОВРИКА ПОЛА (рис. 52)

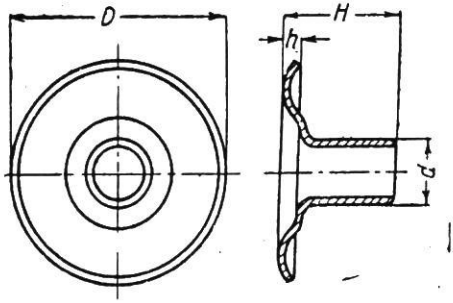

Рис. 52

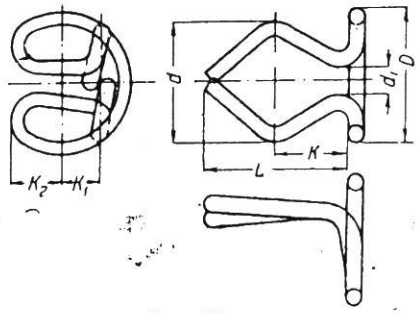

Рис. 53

Номера деталей	Колич. на машину	Толщина или диам. матер.	Размеры в миллиметрах				Марка стали
			D	H	d	h	
31075	10	0,5	14,5	8	4	1	1008

ПИСТОНЫ ОБШИВКИ КУЗОВА (рис. 53)

Номера деталей	Колич. на машину	Толщина или диаметр матер.	Размеры в миллиметрах							Марка стали
			D	d	d_1	L	K	K_1	K_2	
353127	24	1,6 мм	14	12	5,5	15	7,5	3,5	—	1365
353128	98	1,6 „	14	12,5	5	22	10	3,5	4,5	1365
353124										
353125 в сборе	8	1,6 „	14	12,5	5	25	10	3,5	4,5	1365

ПАЛЬЦЫ С ЦИЛИНДРИЧЕСКОЙ ГОЛОВКОЙ

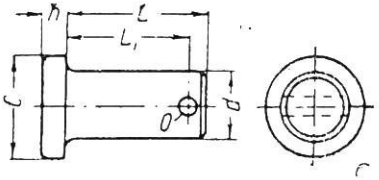

Рис. 54

Номера деталей	Колич. на машину	Диаметр в дюйм.	Размеры в миллиметрах						Марка стали
			L	L_1	C	O	h	d	
352200	1	5/16	19	16	11,0—12,0	3,2	2,4	—	1010
352201	1	7/16	20,6	16,7	14,3—15,0	3,6	3,2	—	1010
352202	1	5/16	40	36,5	11,0—12,0	3,2	2,4	—	1010
А-23782	4	—	29—30	—	7,5—8,0	—	1,5—2,0	6,35—6,40	1010
А-23870	8	—	24,0—25,0	21,8—21,5	15,66—15,75	3,6	4,5—5,0	11,0—11,10	1010
А-23873	8	—	21,0—22,0	17,9—18,2	15,5—16,5	3,6	3,0—3,5	11,0—11,10	1010

ПАЛЕЦ С ПОЛУКРУГЛОЙ ГОЛОВКОЙ

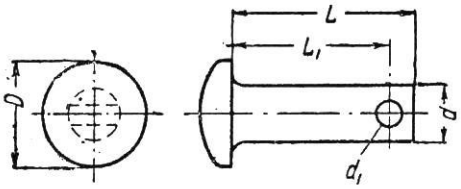

Рис. 55

Номера деталей	Колич. на машину	Размеры в миллиметрах					Марка стали
		d	d_1	L	L_1	D	
А-23822	19	7,75—7,90	3,2	24,5—25,5	21,0—21,5	14,0—15,0	1008

ДЕРЖАТЕЛЬ ГАЕК КРОНШТЕЙНА АКСЕЛЕРАТОРА

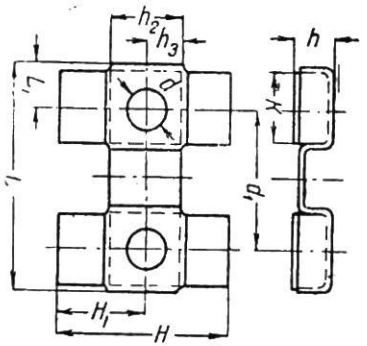

Рис. 56

Номера деталей	Колич. на машину	Толщина или диаметр	Размеры в миллиметрах										Марка стали
			L	L_1	d	d_1	H	H_1	H_2	H_3	K	h	
353220	2	0,8	36,4	5,8	7	23	28	14	11,6	5,8	11,6	6	1008

ДЕРЖАТЕЛЬ ГАЕК РАМКИ ПОВОРОТНОГО СТЕКЛА ДВЕРКИ

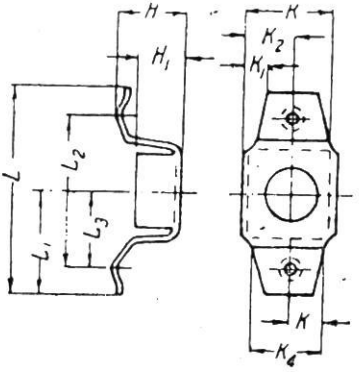

Рис. 57

Номера деталей	Колич. на машину	Диаметр или толщина матер.	Размеры в миллиметрах												Марка стали
			L	L_1	L_2	l_3	K	K_1	K_2	K_3	K_4	h	H	H_1	
353215	6	0,95	27,0	13,5	20,0	10,3	12,0	2,5	6	5,25	10,5	1,25	5,5	4,0	1008

ДЕРЖАТЕЛЬ ГАЙКИ

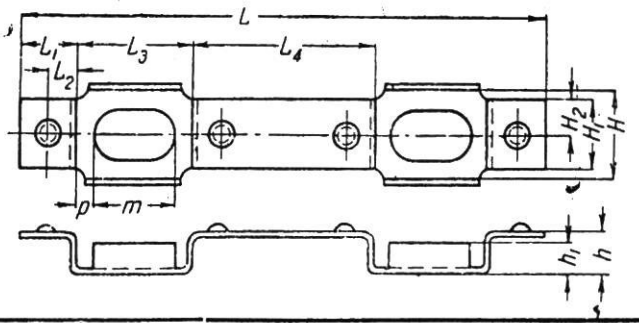

Рис. 58

Номера деталей	Колич. на машину	Диаметр или толщина матер.	Размеры в миллиметрах													Марка стали
			L	L_1	L_2	L_3	L_4	H	H_1	H_2	m	P	h	h_1	K	
353204	2	0,95	90	10	5	19	32	14,25	11,2	5,6	14	2,5	5,6	4	1,0	1008

ДЕРЖАТЕЛЬ ГАЙКИ ЗАЩЕЛКИ

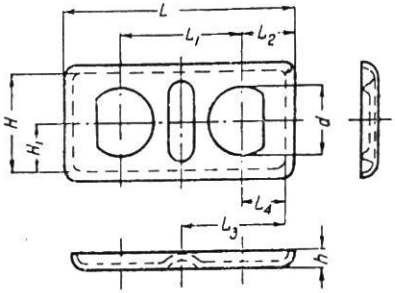

Рис. 59

Номера деталей	Колич. на машину	Диаметр или толщина матер.	Размеры в миллиметрах									Марка стали
			L	L_1	L_2	L_1	L_3	h	H	H_1	d	
353206	4	1,25	35	20,6	7,2	17,5	3,95—4,05	1,6	16	8	11,15—11,25	1006

ДЕРЖАТЕЛЬ ГАЙКИ ДЛЯ РАСКЛЕПКИ

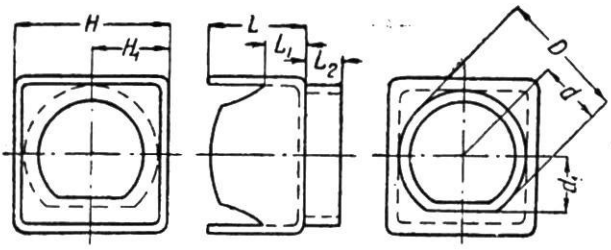

Рис. 60

Номера деталей	Колич. на машину	Диаметр или толщина матер.	Размеры в миллиметрах								Марка стали
			L	L_1	L_2	D	d	d_1	H	H_1	
353210	99	0,65	8,0	3,0	3,40—3,55	10,9—11,1	5,45—5,50	3,75—3,85	12	3,0	1008

ДЕРЖАТЕЛЬ ГАЙКИ (рис. 61)

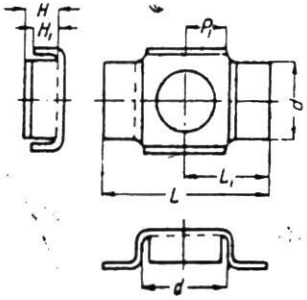

Рис. 61

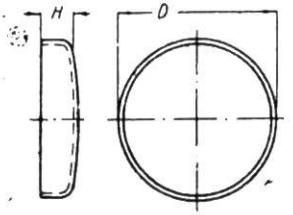

Рис. 62

Номера деталей	Колич. на машину	Диаметр или толщина матер.	Размеры в миллиметрах							Марка стали
			L	d	d_1	H	P	P_1	H_1	
353202	58	1,55 мм	35	17,0	12,7	7,5	16	8	5	1008

ШЛЯПКА ПИСТОНА ОБШИВКИ КУЗОВА (рис. 62)

Номера деталей	Колич. на машину	Толщина или диаметр матер.	Размеры в миллиметрах		Марка стали
			D	H	
353129	28	0,3	14,5	3,5	латунь

ГВОЗДИ СПЕЦИАЛЬНЫЕ

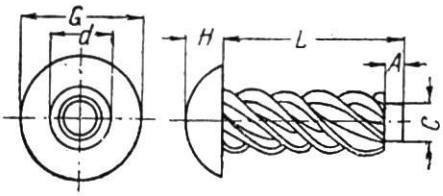

Рис. 63

Номера деталей	Кол. на маш.	Номинальн. размер гвоздя	Размеры в миллиметрах						Марка стали
			C	G	L	H	A	d	
31060	4	4	2,35—2,40	5,25—5,50	5	1,85—2,0	1,2—1,6	2,85—2,95	1020

ГВОЗДИ СПЕЦИАЛЬНЫЕ

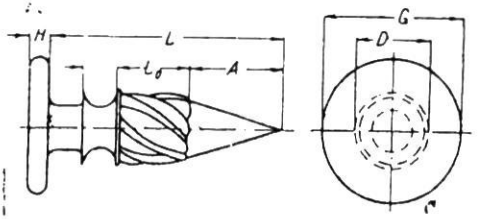

Рис. 64

Номера деталей	Колич. на машину	Номинальн. размер гвоздя	Размеры в миллиметрах						Марка стали
			G	L	H	A	D	L_0	
352840	18	6	—	12	1	5	140—136	3,5	—

ГВОЗДИ

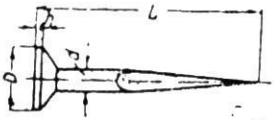

Рис. 65

Номера деталей	Колич. на машину	Номинальн. размер гвоздя	Размеры в миллиметрах						Марка стали
			d	D	L	H	l'_1	h	
31040	389	$2^1/_2$	—	4	8	—	—	—	1010
31041	705	4	—	4,5	11,0	—	—	—	1010

Номера деталей	Колич на машину	Номинальный размер гвоздя	Размеры в миллиметрах						Марка стали
			d	D	L	H	H_1	h	
31043	209	8	—	5	14,5	—	—	—	1010
31021	4	15	1,8	4	26	—	—	0,4	1010
352930	88	—	1,6	4	15	—	—	0,25	1010
352925	18	—	1,0—1,2	2	15	—	—	—	1010
352900	58	—	1,8	2,5	22	—	—	1	1010
352853	14	—	2	4,5	20	—	—	0,5	1010

ЗАКЛЕПКИ ПУСТОТЕЛЫЕ С ПЛОСКОЙ ГОЛОВКОЙ (рис. 66)

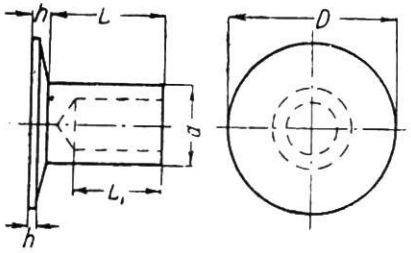

Рис. 66

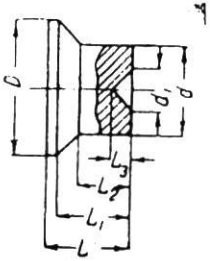

Рис. 67

Номера деталей	Колич. на машину	Размеры в миллиметрах						Марка стали
		D	h	L	L_1	d	h_1	
351900	8	7	0,5—0,75	4,5	3,8	3,60—3,75	0,2—0,4	1010 латунь
А-23070	90	8,7—9,1	1,0—1,3	7,5—8,0	4	4,4 —4,6	0,4	Л-62

ЗАКЛЕПКА СПЕЦИАЛЬНАЯ (рис. 67)

Номера деталей	Колич. на машину	Размеры в миллиметрах							Марка стали
		D	L_1	d_1	L	d	L_2	L_3	
351905	8	6	3,5	2	4	3,5	2,5	1	1010

ЗАКЛЕПКИ РАЗВОДНЫЕ С ПОЛУКРУГЛОЙ ГОЛОВКОЙ

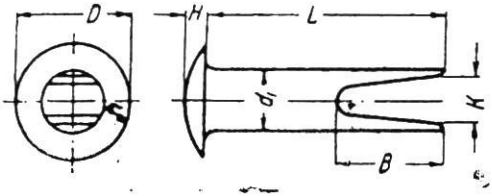

Рис. 68

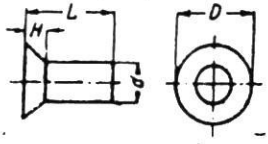

Рис. 69

Номера деталей	Колич. на машину	Диаметр в дюймах	Размеры в миллиметрах						Марка стали
			D	H	d_1	B	K	L	
А-22900	20	—	5,43 – 5,68	0,66—0,91	—	5,2—6,0	1,19—1,44	6,35	1010
А-22906	3	—	7,8 —8,1	1,1 —1,3	—	6,5—7,0	2,4	16	1010
30753	8	9/64	7,80—8,05	1,1 —1,3	1,25	8,75	2,5	11	1010

ЗАКЛЕПКИ С ПОТАЙНОЙ ГОЛОВКОЙ (рис. 69)

Номера деталей	Колич. на машину	Диаметр в дюймах	Размеры в миллиметрах				Марка стали
			D	H	L	d	
29316	1	1/4	11,7	2,7	12	6,20—6,45	1010
29352	34	3/16	8,8	2,0	18	4,60—4,85	1010
29329	8	1/4	11,7	2,7	14	6,20 - 6,45	1010

ЗАКЛЕПКИ С ПЛОСКОЙ ГОЛОВКОЙ

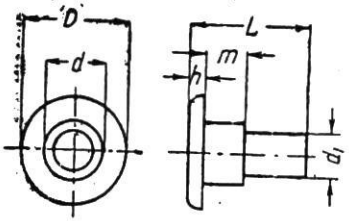

Рис. 70

Номера деталей	Колич. на машину	Размеры в миллиметрах						Марка стали
		D	d	d_1	L	m	h	
351906	1	3,3	2	1,7	3,5	1,5	0,5	1010
351930	4	7,5	4	3	7,8	2,5	1	1010

Продолжение

Номера деталей	Колич. на машину	Размеры в миллиметрах						Марка стали
		D	d	d_1	L	m	h	
352040	4	9	6	5	6,2	4	1,7	1010
352045	4	9	6	5	8,5	4	1,7	1010
352050	8	9,5	6	4	7,5	3	1,5	1010

ЗАКЛЕПКИ С ПОЛУКРУГЛОЙ ГОЛОВКОЙ

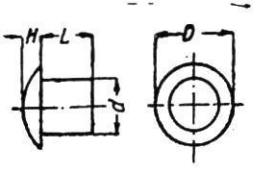

Рис. 71

Номера деталей	Колич. на машину	Диаметр в дюймах	Число ниток	Тип резьбы	Размеры в миллиметрах				Марка стали
					D	H	d	L	
А-22896	6	—	—	—	5,4— 5,7	1,0—1,3	3,0 —3,2	8,5—9,0	Латунь Л 62
А-23076	12	—	—	—	11	2,4	4,59—4,85	8	1010
А-22904	7	—	—	—	5,4— 5,7	1,0—1,3	3,0 —3,2	5,5—6,0	Латунь Л-62
А-23080	22	—	—	—	11	2,4	4,76	8,0	1010
А-23081	6	—	—	—	10,9—11,3	2,2—2,5	4,6 —4,8	10,8—11,4	1010
А-23090	30	—	—	—	11	2,4	4,76	9,5	1010
А-23443	2	—	—	—	16,0	3,2	9,5	51	1010
29667	2	1/4	—	—	11,1	4,8	6,20—6,45	6	1010
29669	1	3/32	—	—	4,2	1 8	2,30—2,45	8	1010
29683	62	3/16	—	—	8,3	3,5	4,60—6,85	10	1010
29711	18	1/4	—	—	11,1	4,8	6,20—6,45	14	1010
29724	4	3/16	—	—	8,3	3,5	4,60—4,85	16	1010
29742	112	5/16	—	—	13,9	6	7,8 —8,1	18	1010

Номера деталей	Колич. на машину	Диаметр в дюймах	Число ниток	Тип резьбы	Размеры в миллиметрах				Марка стали
					D	H	d	L	
29752	2	3/16	—	—	8,3	3,5	4,60—4,85	20	1010
29756	18	5/16	—	—	13,9	6,0	7,8—8,1	20	1010
29770	11	5/16	—	—	13,9	6,0	7,8—8,1	22	1010
29783	24	5/16	—	—	13,9	6,0	7,8—8,1	24	1010
29796	4	5/16	—	—	13,9	6,0	7,8—8,1	26	1010
29809	2	5/16	—	—	13,9	6,0	7,8—8,1	28	1010
29821	1	5/16	—	—	13,9	6,0	7,8—8,1	30	1010

ЗАКЛЕПКИ С ПЛОСКОЙ ГОЛОВКОЙ

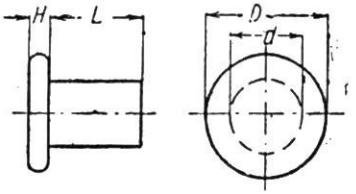

Рис. 72

Номера деталей	Колич. на машину	Размер	Размеры в миллиметрах				Марка стали
			L	D	d	H	
А-23382	6	—	12,4—13,0	14,0—14,3	7,8 —8,1	2,5—2,7	1010
30604	2	1/16	3,2	3,3	1,52—1,54	0,6	1010
352030	—	65 мм	8	10	6,5	1,5	1010
30606	8	5/16	12	15,8	7,80—8,10	2,6	1010

ЗАКЛЕПКА ПУСТОТЕЛАЯ (рис. 73)

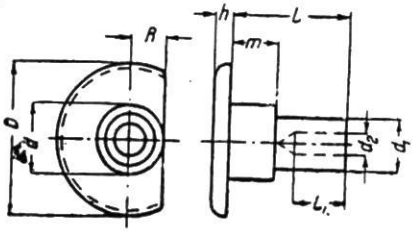

Рис. 73

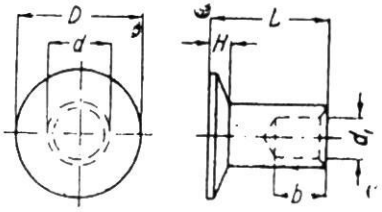

Рис. 74

Номера деталей	Колич. на машину	Размеры в миллиметрах									Марка стали
		D	d	d_1	d_2	L	L_1	h	m	R	
35960	4	12,7	6	4	2	6,2	3	2	2,2	2,7	1010

ЗАКЛЕПКИ ПУСТОТЕЛЫЕ С ПОТАЙНОЙ ГОЛОВКОЙ (рис. 74)

Номера деталей	Колич. на машину	Диаметр в дюймах	Число ниток	Тип резьбы	Размеры в миллиметрах			Марка стали
					D	H	d	
A-22993	12	—	—	—	7,7 —8,1	1,0 —1,3	3,5 —3,7	латунь 1010
A-23123	4	—	—	—	9,5	—	4,75	1010
30657	10	1/8	—	—	6,25–6,50	0,70–0,95	3,05–3,20	1010
30659	65	9/64	—	—	7,85–8,10	1,10–1,35	3,60–3,75	1010
30660	11	9/64	—	—	7,85–8,10	1,10–1,35	3,60–3,75	1010

Продолжение

Номера деталей	Колич. на машину	Диаметр в дюймах	Число ниток	Тип резьбы	Размеры в миллиметрах			Марка стали
					d_1	L	b	
A-22993	12	—	—	—	2,4–2,5	9,7—10,3	—	латунь 1010
A-23123	4	—	—	—	—	12,7	—	1010
30657	10	1/8	—	—	—	5,5	3,85—4,15	1010
30659	65	9/64	—	—	—	12,5	4,85—5,15	1010
30660	11	9/64	—	—	—	14,5	4,85—5,15	1010

ЗАКЛЕПКИ ПУСТОТЕЛЫЕ С ПОЛУКРУГЛОЙ ГОЛОВКОЙ

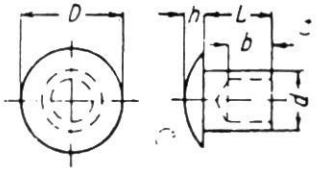

Рис. 75

Номера деталей	Колич. на машину	Диаметр в дюймах	Размеры						Марка стали
			L	D	h	d	a	b	
А-22915	2	—	4,5—5,0	6,9 —7,2	1,3 —1,5	3,6 —3,8	2,5—2,7	4	1010
А-23087	4	3/16	1	3,70—3,80	0,38—0,68	1,81—1,91	128	4,0	1010
30654	8	5/64	4,8	3,40 —3,65	0,40—0,65	3,15—2,30	1,5	5,32	1010
30651	1	9/64	3	7, 5—8,10	1,10—1,35	3,60—3,75	2,5	1,35—1,65	1010
30661	16	3/16	8	9,40—9,65	1,40—1,65	4,50—4,85	3,5	4,85—5,15	1010
30662	8	3/16	9,5	9,40 9,65	1,40—1,65	4,60—4,85	3,5	4,85—5,15	1010
30663	2	3/16	25,5	9,40—9,65	1,40—1,65	4,60—4,85	3,5	4,85—5,15	1010
30664	23	1/8	5	5,40—5,65	0,70—0,95	3,05—3,20	2,2	2,85—3,15	1010
30665	4	9/64	14	7,85—8,10	1,10—1,35	3,6 —3,75	2,5	3,85—4,15	1010
30658	12	9/64	7,1	7,85—8,10	1,10—1,35	3,60—3,75	2,5	—	1010
30666	4	3/32	14,3	4,60—4,85	0,65—0,90	2,40—2,55	1,85	1,00—1,30	1010
30667	10	1/8	7,15	5,45—5,70	0,65—0,90	3,05—3,20	2,2	3,60—3,30	Латунь Л-62

ШПИЛЬКИ ГОЛОВКИ БЛОКА ЦИЛИНДРОВ

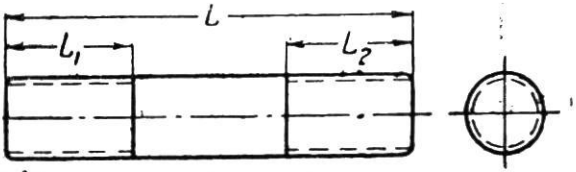

Рис. 76

Номера деталей	Колич. на машину	Диаметр в дюймах	Число ниток	Тип резьбы	Разм. в миллиметр.			Марка стали
					L	L_1	L_2	
А-24050	14	7/16	20	NF4	89,0	20,5	19	1045
А-24053	4	7/16	14	NC5	56,0	17,5	16	1045
—	—	—	20	NF3	—	—	—	—
—	—	—	14	NC5	—	—	—	—

ШПИЛЬКИ КАНАВОЧНЫЕ

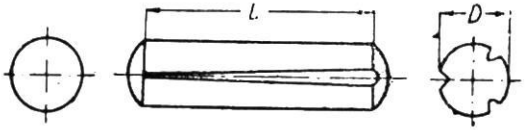

Рис. 77

Номера деталей	Колич. на машину	Диаметр в дюймах	Размеры		Марка стали
			D	L	
352700	1	3/16	1870 1850	28	1010
352701	2	5/16	3125 3105	32	1010
352702	1	1/8	1250 1240	22	1010
A-23791	1	—	249—2505	38	1020
A-23830	2	—	3115—3130	32	1030

ШПИЛЬКИ ЦИЛИНДРИЧЕСКИЕ

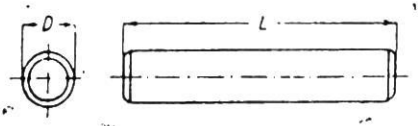

Рис. 78

Номера деталей	Колич. на машину	Размеры в миллиметрах		Марка стали
		d	L	
A-23637	1	2,35—2,40	8,5— 9,0	1010
A-23670	1	3,17—3,25	20	1010
A-23700	1	4,06—4,11	9,0—10,0	1112

ШПЛИНТЫ РАЗВОДНЫЕ

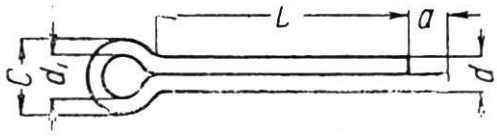

Рис. 79

Номера деталей	Номинальный диаметр	Диаметр в дюймах	Размеры в миллиметрах					Марка стали
			d	d_1	L	d	C	
26002	2	2,5	2,1—2,2	3	10	3	5,2	1010
26004	6	1,5	1,2—1,3	2	12	2	3,2	1010
26005	9	2,0	1,7—1,8	2,5	12	2	4,2	1010
26012	17	2,5	2,1—2,2	3	15	3	5,2	1010
26013	23	3,0	2,6—2,7	3,5	15	4	6,2	1010
26020	25	2,5	2,1—2,2	3	20	3	5,2	1010
26021	17	3	2,6—2,7	3,5	20	4	6,2	1010
26029	4	2,5	2,1—2,2	3	25	3	5,2	1010
26030	14	3	2,6—2,7	3,5	25	4	6,2	1010
26031	5	4	3,5—3,6	3,5	25	5	7,0	1010
26033	1	6	4,95—5,60	5,5	25	6	11	1010
26048	4	3	2,6—2,7	3,5	35	4	6,2	1010

ТАВОТНИЦА КЛЕПАННАЯ

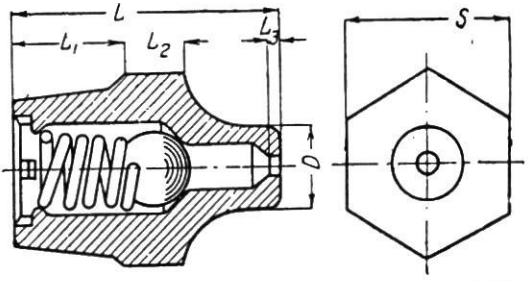

Рис. 80

Номера деталей	Кол. на машину	Тип резьбы	Размеры в миллиметрах						Марка стали
			S	D	L	L_1	L_2	L_3	
А-24405	10	америк. конич. резьба 1/8″	11	5	18	8	4	0,8	1112

ТАВОТНИЦА

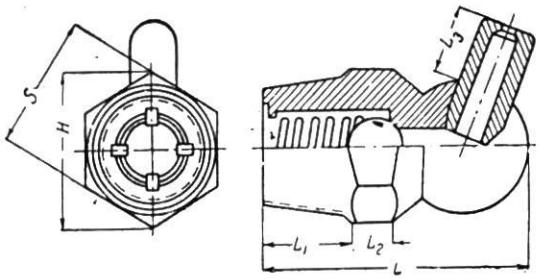

Рис. 81

Номера деталей	Колич. на машину	Тип резьбы	Размеры в миллиметрах						Марка стали
			S	H	L	L_1	L_2	L_3	
А-24409	9	трубная коническая 1/8	11	15,5—16,5	22	8	4	5,5	1112

ТАВОТНИЦА

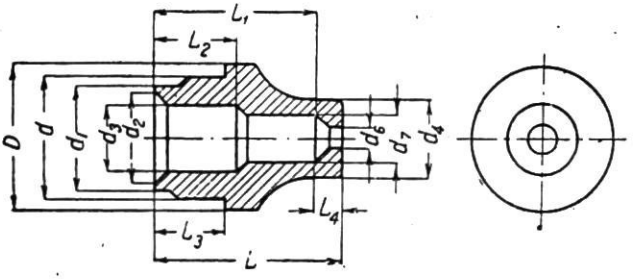

Рис. 82

Номера деталей	Колич. на машину	Размеры в миллиметрах							Марка стали
		D	d	d_1	d_2	d_3	d_4	d_5	
А-24404	10	10	8,0—8,1	7,8—7,9	6,35	5,2—5,4	5	3	1112

Продолжение

Номера деталей	Колич. на машину	Размеры в миллиметрах						Марка стали
		d_6	L	L_1	L_2	L_3	L_4	
А-24404	10	1,5	13	11,2	5,6—6,4	4,8	1,8	1112

ТАВОТНИЦА

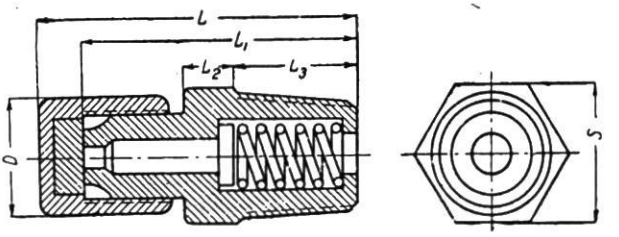

Рис. 83

Номера деталей	Колич. на машину	Тип резьбы	Размеры в миллиметрах						Марка стали
			S	D	L	L_1	L_2	L_3	
А-24406	1	американ. стандар. конич. 1/8"	11	10	26	23	5	10	—

Отв. редактор **А. П. Волков** Техн. редактор **Э. Я. Файнберг**

Уполн. Главлита № В—43881. Изд. № 234. Об'ем $8^1/_2$ п. л. Формат 62×94/16
Сдано в производство 21/IV 1936. Подписано к печати 10/VIII 1936 г.
Тираж 20.200. Заказ № 507.

Типография Профиздата. Москва, Крутицкий вал, 18.

ГОСУДАРСТВЕННАЯ КОНТОРА СПРАВОЧНИКОВ И КАТАЛОГОВ НКТП

Москва, Дьяковский пер., д. 4, 6-й этаж, комн. 608, 611. Тел. К 3-42-79. комм. 19-80, доб. 1-48, 1-50, 1-54.

СКЛАД ИЗДАНИЙ — Москва, ул. Мархлевского, 3, тел. К 5-69-75.
ЛЕНИНГРАДСКОЕ ОТДЕЛЕНИЕ — Ленинград, канал Грибоедова, 6, кв. 6, тел. 6-36-69 и 1-92-23.

НА СКЛАДАХ КОНТОРЫ ПРОДАЮТСЯ

ТРУДЫ ПЕРВОЙ ВСЕСОЮЗНОЙ ДИЗЕЛЬНОЙ КОНФЕРЕНЦИИ. Под общей редакцией зам. наркома тяжелой промышленности М. М. Кагановича. Изд. 1935 г. Цена 12 р.

ЗАПАСНЫЕ ЧАСТИ ТРАКТОРА «СТАЛИНЕЦ-60» — Каталог-прейскурант Ватосбыта. Издание 1936 г. Цена 1 р. 50 к.

МЕТАЛЛОРЕЖУЩИЕ СТАНКИ — Каталог (Станкоинструментсбыт). Изд. 1935 г. Цена 30 руб.

ТЕХНИЧЕСКИЕ УСЛОВИЯ НА ИНСТРУМЕНТ. Изд. 1935 г. (Станкоинструментсбыт). Цена 2 р. 50 к.

РЕЖУЩИЙ ИНСТРУМЕНТ — Каталог (Станкоинструментсбыт). Изд. 1935 г. Цена 9 р. 50 к.

ОПИСАНИЕ И РУКОВОДСТВО ПО ОБСЛУЖИВАНИЮ РЕВОЛЬВЕРНОГО СТАНКА ТИПА 136 (Станкоинструментсбыт). Издание 1935 г. Цена 3 руб.

КРАНЫ И ПОДЪЕМНЫЕ УСТАНОВКИ — Справочник «ЦБТМ». Изд. 1936 г. Цена 14 руб.

ПРИМЕРЫ РАБОТ НА ГОРИЗОНТАЛЬНО-КОВОЧНЫХ МАШИНАХ. Изд. 1936 г. Цена 20 руб.

КАТАЛОГ ХИММАШТРЕСТА, т. I. Общее машиностроение. Изд. 1935 г. Цена 25 руб.

ПРЕДПРИЯТИЯ И ХОЗОРГАНЫ НКТП — Справочник.

СОДЕРЖАНИЕ: Действующие и строящиеся предприятия, главные управления, тресты, конторы, институты НКТП с указанием: номенклатуры основных изделий, выпускаемых предприятиями, подчиненности предприятий и хозорганов, сокращенного и полного наименования, местонахождения, адресов почтовых и телеграфных, транспортных, телефонов, номеров расчетных счетов и отделений Банка, в которых эти счета находятся.

РАЗДЕЛЫ СПРАВОЧНИКА: I — структура, II — районное размещение и III — алфавитный указатель. Издание 1935 года. Цена 10 руб.

ИНСТРУКЦИЯ ПО УХОДУ ЗА ТРАКТОРОМ «СТАЛИНЕЦ-60» (ГУТАП). Изд. 1935 г. Цена 40 коп.

УНИВЕРСАЛЬНЫЙ ДИСПЕТЧЕРСКИЙ КОММУТАТОР (Вэсосбытмонтаж). Изд. 1935 г. Цена 3 руб.

НАСОСЫ — Справочник-ценник (Реммаштрест). Изд. 1935 г. Цена 8 руб.

ПРОМСТАНДАРТЫ. Бюллетень-справочник по подшипникам качения (Техношарснаб). Цена 1 р. 50 к.

ПАРОВОЙ ПОЛНОПОВОРОТНЫЙ ЭКСКАВАТОР НА ГУСЕНИЧНОМ ХОДУ. Модель ШП. Каталог деталей. Изд. 1934 г. Цена 4 руб.

СКОРОСТЬ ОБОРОТА КАПИТАЛА В МАШИНОСТРОЕНИИ. Изд. 1934 г. Цена 10 руб.

ПРОСПЕКТ ПРОДУКЦИИ ВСЕСОЮЗНОГО ТРЕСТА СТАЛЬНЫХ КОНСТРУКЦИЙ, МОСТОВ И ПОДЪЕМНО-ТРАНСПОРТНЫХ СООРУЖЕНИЙ (Союзстальмост). Изд. 1934 г. Цена 8 руб.

РЕМОНТ ПОДШИПНИКОВ — Каталог-справочник (Техношарснаб). Изд. 1936 г. Цена 2 руб.

ГАЗОТРОНЫ (двухэлектродная лампа). Вэсосбытмонтаж. Изд. 1936 г. Цена 1 руб.

ГИРОТРОНЫ С НАКАЛИВАНИЕМ КАТОДОМ (Вэсосбытмонтаж). Изд. 1936 г. Цена 1 р. 50 к.

ПНЕВМАТИЧЕСКИЕ РУБИЛЬНО-ЧЕКАННЫЕ МОЛОТКИ типа РК и РМ (Главстанкоинструмент). Издание 1935 г. Цена 2 р. 50 к.

ПНЕВМАТИЧЕСКИЕ ОТБОЙНЫЕ МОЛОТКИ «ОМ-5» и «ОМА-5». Станкоинструментсбыт. Изд. 1936 г. Цена 2 р. 50 к.

ПНЕВМАТИЧЕСКАЯ ЛОПАТА-ЛОМ ЗИ-4 — Станкоинструментсбыт. Изд. 1936 г. Цена 2 р. 50 к.

ПНЕВМАТИЧЕСКАЯ ТРАМБОВКА ТР-4 — Станкоинструментсбыт. Изд. 1936 г. Цена 2 р. 50 к.

КАТАЛОГ МАШИН И АППАРАТУРЫ «РОСМАШТРЕСТ'а» — МАШИНЫ И АППАРАТЫ ПРОИЗВОДСТВА ЗАВОДОВ РСФСР, ОБОРУДОВАНИЕ ДЛЯ ПОЛИГРАФИЧЕСКОЙ, ОБУВНОЙ, СПИЧЕЧНОЙ и ТЕКСТИЛЬНОЙ ПРОМЫШЛЕННОСТИ; аппараты и машины по борьбе с вредителями с.-х. культур. Издание 1936 г. Цена 25 руб.

ДОРОЖНЫЕ МАШИНЫ — Каталог (Союздормашина). Изд. 1935 г. Цена 30 р.

ТРЕВОЖНАЯ СИГНАЛИЗАЦИЯ. Каталог-справочник, 3 вып. Выбор системы, извещатели неавтоматические, приемные аппараты (Вэсосбытмонтаж). Изд. 1935 г. Цена комплекта 2 р. 40 к.

КРУПНОБЛОЧНОЕ СТРОИТЕЛЬСТВО — Сводный каталог проектов Главстройпрома. Издание 1936 г. Цена 8 руб.

ПНЕВМАТИЧЕСКАЯ ШПАЛОПОДБОЙКА ША-19 и НД-4. Станкоинструментсбыт. Изд. 1936 г. Цена 2 р. 50 к.

ПНЕВМАТИЧЕСКИЕ ПОРШНЕВЫЕ ЦИЛИНДРИЧЕСКИЕ ПОДЪЕМНИКИ. Станкоинструмент. Изд. 1936 г. Цена 2 р. 50 к.

ЭКСКАВАТОР модели Ш-П. Стромстроймашина. Изд. 1936 г. Цена 7 руб.

ИЗДАНИЯ ВЫСЫЛАЮТСЯ ПО ПОЧТЕ по получении стоимости заказа и пересылки, а также НАЛОЖЕННЫМ ПЛАТЕЖОМ. Пересылка за счет подписчика по действительной стоимости.

Заказы просим направлять: Москва, Центр, ул. Мархлевского, д. 3, Складу Конторы справочников и каталогов НКТП. (Расчетный счет Конторы № 40004 в Кировском отделении Госбанка, Москва).

По Ленинградской области: Ленинград, канал Грибоедова, д. 6, кв. 6 (Расчетный счет № 7103/40 в Ленинградском центральном отделении Госбанка).

ДОБАВЛЕНИЕ

К КАТАЛОГУ ДЕТАЛЕЙ ЛЕГКОВОГО АВТОМОБИЛЯ **М-1**

Стр.

ДЕТАЛИ ЭЛЕКТРООБОРУДОВАНИЯ 3
КРЫЛЬЯ, КАПОТ, ПОДНОЖКИ 23
ДЕТАЛИ КУЗОВА 28
ВОЗДУШНЫЙ ФИЛЬТР 39

НАРКОМТЯЖПРОМ
КОНТОРА СПРАВОЧНИКОВ
И КАТАЛОГОВ
МОСКВА 1937 ЛЕНИНГРАД

Ответ. редактор **А. Волков** Технический редактор **Дрейшпуль М. М.**
Уполн. Главлита № В—49494. Заказ 1262. Тираж 20200.

Типография Профиздата. Москва, Крутицкий вал, 18.

ДЕТАЛИ ЭЛЕКТРООБОРУДОВАНИЯ

Номера деталей	Наименование	Количество деталей на машину
	Генератор	
М-10000	Генератор в сборе	1
М-10005	Якорь генератора в сборе	1
А-10048	Втулка изолятора щеткодержателя	2
А-10049	Изолятор стопорного штифта щеткодержателя	3
А-10050	Крышка и щеткодержатель в сборе	1
А-10051	Щеткодержатель третьей щетки	1
А-10057	Пружина щетки на массу	2
А-10060	Щеткодержатель главной щетки	2
А-10068	Пружина главной щетки	1
А-10069	Главная щетка	2
А-10070	Третья щетка	1
А-20121-S8	Винт щетки	3
А-22056	Шайба винта щетки	—
А-10071	Пластина, щеткодержатель и третья щетка в сборе	1
А-10075	Пружина, удерживающая пластины третьей щетки	2
А-20106-S7	Винт пружины, удерживающей пластины третьей щетки	2
А-10076	Скоба штифта щеткодержателя	3
А-22074	Шайба штифта щеткодержателя	3
М-10078	Корпус в сборе с катушками	1
А-10094	Шарикоподшипник	1
А-10097	Распорка подшипника	1
А-10098	Пластина подшипника	1
А-23101-S1	Заклепка пластины подшипника к крышке	4
А-10099	Кольцо, удерживающее подшипник генератора	1

Номера деталей	Наименование	Количество деталей на машину
А-10100	Вывод генератора в сборе	2
А-10104	Втулка клеммового болта	2
А-10108	Провод от щетки на массу в сборе	1
А-10113	Держатель сальника подшипника	1
А-10114	Шайба рифленая подшипника	1
А-10117	Шайба изоляционная клеммового болта	2
А-10118	Клеммовый болт	—
А-21570	Гайка клеммового болта	4
А-22450	Шайба гайки клеммового болта	2
А-10128	Втулка задней крышки генератора	1
А-10129	Задняя крышка в сборе	1
М-10130	Шкив генератора	1
А-10137	Передняя крышка генератора и крышка смазочного отверстия в сборе	1
А-10138	Передняя крышка генератора в сборе	1
А-10140	Крышка смазочного отверстия (в передней крышке)	1
А-22889	Заклепка крышки смазочного отверстия к передней крышке генератора	1
А-10141	Масленка у коллектора в сборе	1
М-10142	Хомутик генератора	1
А-20310	Стяжной винт хомутика генератора	1
А-21572	Гайка стяжного винта хомутика генератора	1
А-10143	Болт шкива генератора	1
А-22171	Шайба болта шкива генератора	1
А-10147	Фитиль задней крышки	1
А-10148	Пружина фитиля задней крышки	1
А-10149	Пробка задней крышки	1

Номера деталей	Наименование	Количество деталей на машину
A-10151	Кронштейн генератора	1
A 20622	Винт крепления кронштейна генератора к корпусу	2
A-221 4	Шайба винта крепления кронштейна генератора к корпусу	2
M-10191	Катушка генератора, правая	1
M-10192	Катушка генератора, левая	—
A-22453	Набивка войлочная ведущего конца валика	1
A-21241	Болт крепления генератора к двигателю	1
A-21845	Гайка болта крепления генератора к двигателю	1
A-22330	Шайба болта крепления генератора к двигателю	1
	Реле генератора	
A-10505	Реле генератора в сборе	1
A-20217-S2	Винт реле к корпусу генератора	2
A-22450	Шайба винта к корпусу генератора	2
	Аккумулятор	
M-10657	Аккумулятор в сборе (без электролита, не заряженный)	1
M-10660	Бак аккумулятора (пластмасса)	1
M-10675	Прокладка между пластинами аккумулятора	42
M-10680	Группа отрицательных пластин аккумулятора в сборе	3
M-10690	Группа положительных пластин аккумулятора в сборе	3
M 10705	Крышка элемента аккумулятора (в сборе с втулками)	3
M-10715	Соединительная пластина элементов аккумулятора	2
M-10720	Пробка наливного отверстия аккумулятора	3
M-14300	Провод от аккумулятора к стартеру в сборе	1
M-14301	Провод от аккумулятора на массу в сборе	—
A-20729-S16	Болт клеммы провода аккумулятора	2

Номера деталей	Наименование	Количество деталей на машину
25156-S16	Гайка болта клеммы провода аккумулятора	2
26707-S8	Болт провода от аккумулятора на массу к косынке рамы	1
25183-S8	Гайка болта провода от аккумулятора на массу к косынке рамы	1
25509-S7	Шайба болта провода от аккумулятора на массу к косынке рамы	1
25691-S2	Шайба пружинная болта провода от аккумулятора на массу к косынке рамы	1
M 14304	Провод соединения мотора на массу	1
M-14566	Скобка крепления провода стартера к картеру маховика	1
26552-S4	Болт крепления скобки к картеру маховика	1
25690-S2	Шайба пружинная болта крепления скобки к картеру маховика	—
	Стартер (модель „А")	
A-11000	Стартер, бендикс и выключатель в сборе	1
26701-S2	Болт стартера к картеру маховика	3
25661-S2	Шайба болта стартера к картеру маховика	3
A-11001	Стартер и бендикс в сборе	1
A-11002	Стартер в сборе	1
A-11005	Якорь стартера с коллектором в сборе	1
A-11049	Крышка стартера со стороны коллектора в сборе (компл.)	1
A-11050	Крышка и втулка крышки стартера со стороны коллектора в сборе	1
A-11052	Втулка крышки со стороны коллектора	1
A-11054	Щетка изолировочная стартера в сборе, длинная	1
A-11055	Щетка изолировочная стартера в сборе, короткая	1
A-11056	Щетка соединения на массу в сборе	2
A-20224	Винт клеммы щетки стартера к корпусу	2
A-11059	Пружина щетки стартера	4

Номера деталей	Наименование	Количество деталей на машину
A-11061	Щеткодержатель стартера	4
A-22889	Заклепка щеткодержателя (короткая)	4
A 22809-S8	Заклепка щеткодержателя (длинная)	4
A-11062	Изолятор щеткодержателя	2
A-11075	Корпус стартера в сборе с катушками	1
A-11082	Катушка стартера № 1	1
A-11083	Катушка стартера № 2	1
A 11084	Катушка стартера № 3	1
A-11085	Катушка стартера № 4	1
A-11101	Скоба соединительная клемм катушек	2
A-11102	Контакт стартера подводящий	1
A-22258	Шайба контакта стартера	1
A-11107	Втулка изоляционная подводящего контакта стартера	1
A-22334	Шайба изоляционная подводящего контакта стартера	1
A-11125	Хомутик стартера в сборе	1
A-11126	Хомутик стартера	1
A-20120	Винт хомутика стартера	1
A-21572	Гайка винта хомутика	1
A-11130	Крышка заднего конца стартера в сборе	1
A-11135	Втулка крышки заднего конца стартера	1
	Бендикс стартера (модель „A")	
A-11350	Бендикс стартера в сборе	1
A-11354	Валик винтовой и зубчатка бендикса в сборе	1
A-11375	Пружина бендикса	—
A-11377	Болт крепления пружины бендикса к головке	1
A-11379	Шайба стопорная болта пружины бендикса	2

Номера деталей	Наименование	Количество деталей на машину
А-11381	Головка бендикса	1
А-11382	Болт крепления пружины бендикса к валику	1
А-11383	Скоба пружины бендикса	1
А-23908	Шпонка бендикса к валику	1
	Включатель стартера (для стартера модели „А")	
М-11390-врем.	Педаль включателя стартера	1
М 11391	Ось педали включателя стартера	1
А-22363	Шайба оси педали включателя стартера	1
26031-S	Шплинт оси педали включателя стартера	1
М-11392	Пружина возвратная педали включателя стартера	1
М 11393-врем.	Стержень включателя стартера	1
25508-S	Шайба стержня включателя стартера	1
26005-S	Шплинт стержня включателя стартера	1
М-11394-врем.	Болт регулировочный педали включателя стартера	1
А-11450	Включатель стартера в сборе	1
А-20217	Винт крепления включателя к корпусу стартера	4
А-22088	Шайба винта крепления включателя к корпусу стартера	4
А-11454	Корпус включателя	1
А-11458	Контакт включателя	1
А 11459	Изолятор контакта	1
А-11461	Шайба установочная клеммы стартера	1
А-11463	Клемма выключателя стартера	1
А-22286	Шайба изоляционная клеммы выключателя стартера	1
А-21742	Гайка клеммы выключателя стартера	1
А-22451	Шайба клеммы выключателя стартера (специальная)	1

Номера деталей	Наименование	Количество деталей на машину
A-11467	Стойка включателя стартера	1
A-11469	Плунжер включателя стартера	1
	Стартер (модель „М")	
M-11000	Стартер, привод и включатель в сборе	1
26701-S2	Болт стартера к картеру маховика	3
25661-S2	Шайба болта стартера к картеру маховика	3
M-11001	Стартер и привод в сборе	1
M-11002	Стартер в сборе	1
A-11005	Якорь стартера с коллектором в сборе	1
A-11049	Крышка стартера со стороны коллектора в сборе (комплект)	1
A-11050	Крышка и втулка крышки стартера со стороны коллектора в сборе	1
A-11052	Втулка крышки со стороны коллектора	1
A-11054	Щетка изолировочная стартера в сборе, длинная	1
A-11055	Щетка изолировочная стартера в сборе, короткая	1
A-11056	Щетка соединения на массу в сборе	2
A-20224	Винт клеммы щетки стартера к корпусу	2
A-11059	Пружина щетки стартера	4
A-11061	Щеткодержатель стартера	4
A-22889	Заклепка щеткодержателя короткая	4
A-22909-S8	Заклепка щеткодержателя длинная	4
A-11062	Изолятор щеткодержателя	2
A-11075	Корпус стартера в сборе с катушками	1
A-11082	Катушка стартера № 1	1
A-11083	Катушка стартера № 2	1
A-11084	Катушка стартера № 3	1

Номера деталей	Наименование	Количество деталей на машину
А-11085	Катушка стартера № 4	1
А-11101	Скоба соединительная клемм катушек	2
М-11102	Контакт стартера подводящий	1
А-22258	Шайба контакта стартера	1
А-11107	Втулка изоляционная подводящего контакта стартера	1
А-22334	Шайба изоляционная подводящего контакта	1
М-11011	Шайба вала якоря стартера	1
А-11125	Хомутик стартера в сборе	1
А-11126	Хомутик стартера	1
А-20120	Винт хомутика стартера	1
А-21572	Гайка винта хомутика	1
М-11130-А	Коробка привода стартера в сборе	1
М-11131-А	Коробка привода стартера	1
М-11135	Втулка коробки привода стартера	1
	Привод стартера (модель „М“)	
М-11350-А	Привод стартера в сборе	1
М-11358-А	Обойма муфты свободного хода и зубчатка привода в сборе	1
М-11360	Втулка шлицованная привода стартера в сборе	1
М-11362	Втулка зубчатки привода стартера	1
М-11365	Ролик муфты свободного хода привода стартера	4
М-11366	Плунжер муфты свободного хода привода стартера	4
М-11367	Пружина плунжера муфты свободного хода привода стартера	4
М-11368	Шайба упорная роликов муфты свободного хода привода стартера	2
М-11369	Крышка муфты свободного хода привода стартера	1

Номера деталей	Наименование	Количество деталей на машину
М-11370	Пружина привода стартера	1
М 11371	Кольцо, толкающее привода стартера в сборе	1
М 11374	Кольцо стопорное шлицованной втулки привода стартера	1
М-11381	Рычаг привода стартера в сборе	1
М-11384	Цапфа рычага привода стартера	2
М-11385	Ось рычага привода стартера	1
А-21742	Гайка оси рычага привода стартера	1
25661-S2	Шайба пружинная оси рычага привода стартера	1
М-11387	Тяга промежуточная привода стартера	2
М-11388	Палец педали привода стартера	2
25508 S4	Шайба пальца педали привода стартера	2
26005-S	Шплинт пальца педали привода стартера	2
М-11390	Педаль привода стартера	1
М-11391	Ось педали привода стартера	1
26031-S	Шплинт оси педали привода стартера	1
М-11392	Пружина возвратная педали привода стартера	1
М-11305	Пластина регулировочная педали привода стартера	1
26551-S2	Болт регулировочной пластины педали привода стартера	1
А-22226	Шайба болта пластины	1
25690-S2	Шайба пружинная болта пластины	1
	Включатель стартера (для стартера модели „М")	
М-11450	Включатель стартера в сборе	1
М-11476	Пластина изолировочная корпуса включателя стартера	1
А-20217 S2	Винт включателя стартера к корпусу стартера	2
А-22088-S2	Шайба винта включателя стартера к корпусу стартера	2

Номера деталей	Наименование	Количество деталей на машину
	Провода	
М-14408-В	Основной пучек проводов	1
М-14410	Провод от реле сигналов к выключателю стартера . .	1
М-14415	Провод от замка зажигания к указателю уровня бензина	1
М-14417	Провода от амперметра к замку зажигания и предохранителю и от предохранителя к выключателю лампы щитка приборов в сборе	1
М-14566	Скобка крепления пучка проводов к нижнему усилителю торпедо	1
А-20535-S2	Винт скобки крепления пучка проводов к нижнему усилителю торпедо	1
25155-S2	Гайка винта скобки крепления пучка проводов к нижнему усилителю торпедо	1
25658-S2	Пружинная шайба винта скобки крепления пучка проводов к нижнему усилителю торпедо	1
М-14566	Скобка крепления пучка проводов к щитку кузова . .	3
А-20563-S2	Винт скобки крепления пучка проводов к щитку кузова	2
25155-S2	Гайка винта скобки крепления пучка проводов к щитку кузова	2
25658-S2	Пружинная шайба винта скобки крепления пучка проводов к щитку кузова	2
А-14585	Скобка крепления пучка проводов к левому лонжерону рамы	6
А-14585	Скобка крепления провода правого заднего фонаря к правому лонжерону	1
А-14585	Скобка крепления проводов фары к поперечине рамы № 1	2
М-14586	Скобка крепления проводов заднего фонаря и реостата указателя уровня бензина к поперечине рамы № 3	3
	Сигналы	
М-13801-А	Кронштейн сигнала в сборе	2
26503-S2	Болт крепления кронштейна сигнала к верхней панели торпедо	4

Номера деталей	Наименование	Количество деталей на машину
25658-S2	Шайба пружинная крепления кронштейна сигнала к верхней панели торпедо	4
М-13803	Сигнал высокого тона в сборе	1
М-13801	Сигнал низкого тона в сборе	1
М-13811	Реле сигналов	1
А 20210-S2	Винт реле сигналов к щитку кузова	3
25054-S2	Шайба пружинная винта реле к щитку кузова	3
М-13813	Рессора кронштейна сигнала	8
М 13814	Планка рессоры кронштейна сигнала	2
М-13816	Муфта рессоры кронштейна сигнала	4
29711-S	Заклепка кронштейна сигнала	4
М-14320	Провод от сигнала к реле в сборе	1
М-14487	Соединительная муфта провода сигналов у рулевой колонки	1
27951-S7	Винт соединительной муфты провода сигналов	2
	Замок зажигания	
М 11575	Замок зажигания в сборе	1
27752-S7	Винт клеммы замка зажигания	2
25653-S7	Шайба пружинная винта клеммы замка зажигания	2
М-11579	Корпус цилиндра замка зажигания	1
М-11590	Цилиндр замка зажигания в сборе	1
М-11618	Кольцо для ключей замка	1
М-11675	Ключ замка зажигания	1
М-18320	Стопорная пружина замка зажигания	1
25154-S7	Гайка болта замка зажигания к щитку	2
25656-S7	Шайба пружинная болта замка зажигания к щитку	2

Номера деталей	Наименование	Количество деталей на машину
	Центральный переключатель света	
М-11644	Центральный переключатель света в сборе	1
М-11679	Тяга и муфта центрального переключателя света в сборе	1
351054-S7	Гайка муфты тяги центрального переключателя света	1
351452-S7	Шайба пружинная муфты тяги центрального переключателя света	1
М-11681	Клемма реостата	1
М-11690	Реостат генератора в сборе	1
М-11695	Пружинный контакт реостата	1
27750-S7	Винт крепления пружинного контакта реостата	1
25165	Гайка крепления пружинного контакта реостата	1
А-22062	Шайба винта крепления пружинного контакта реостата	1
М-11697	Муфта изоляционная клеммы реостата	1
М-11698	Шайба изоляционная клеммы реостата	2
М-11699	Шайба пружинная клеммы центрального переключателя света	4
А-22062	Шайба пружинная клеммы реостата	2
25165	Гайка клеммы реостата	2
27752-S7	Винт клеммы центрального переключателя света	4
	Ножной переключатель света	
М-11700	Ножной переключатель света в сборе	1
М-11705	Корпус и толкатель ножного переключателя света в сборе	1
М-11715	Механизм ножного переключателя света в сборе	1
25653-S7	Шайба пружинная винта клеммы ножного переключателя света в сборе	3
25688-S7	Шайба пружинная винта установочной пленки к нижнему усилителю торпедо	2

Номера деталей	Наименование	Количество деталей на машину
27750-S7	Винт клеммы ножного переключателя света	3
27754-S7	Винт установочной планки к нижнему усилителю торпедо	2
	Дистрибютор (распределитель) и индукционная катушка	
М-12000	Индукционная катушка в сборе	1
М-12001	Индукционная катушка и замок зажигания в сборе . .	1
27754-S2	Винт фланца индукционной катушки к щитку	3
25658-S7	Шайба пружинная винта фланца индукционной катушки к щитку	3
М-12100	Дистрибютор в сборе	1
М-12105	Корпус дистрибютора (карболитовый)	1
А-12115	Крышка дистрибютора в сборе (карболитовая) . . .	1
А-12200	Ротор дистрибютора в сборе (карболитовый)	1
А-12210	Кулачек дистрибютора	1
А-20744 S7	Винт кулачка дистрибютора	1
А-22222-S7	Шайба винта кулачка дистрибютора	1
А-22236-S7	Шайба пружинная винта кулачка дистрибютора . . .	1
М-12127	Дистрибютор в сборе (без карболитового корпуса и крышки)	1
М-12151	Панель прерывателя в сборе	1
М-12160	Кронштейн контактного винта	—
А-20067-S7	Винт стопорный контакта прерывателя	1
А-22047-S2	Шайба стопорного винта контакта прерывателя	1
М-12162	Рычажек прерывателя дистрибютора в сборе	1
М-12172	Контактный винт прерывателя дистрибютора в сборе	1
А-12249	Промежуточный валик дистрибютора	1

Номера деталей	Наименование	Количество деталей на машину
М-12251	Пружина центробежного регулятора распределителя .	2
А-12275	Соединительная пластина от дистрибютора к свече . .	4
М-12300	Конденсатор дистрибютора в сборе	1
М-14302	Провод от индукционной катушки к дистрибютору в сборе	1
	Свечи	
М-12405	Свеча запальная в сборе 18 мм, тип М 20/20	4
М-12406	Прокладка запальной свечи	4
	Фары	
М-13006	Фара в сборе	2
М-13008	Лампа фары (32×21 св.)	2
М-13009	Корпус и опорное гнездо корпуса фары в сборе . . .	2
М-13020	Поворотный болт фары	2
25665-S7	Пружинная шайба поворотного болта фары	2
25427-S4	Гайка поворотного болта фары	2
М-13027	Рефлектор фары	2
М-13040	Крышка и стекло фары в сборе	2
350232-S6	Запорный винт крышки фары	2
М-13060	Стекло фары	2
М-13061	Держатель стекла фары	4
М-13066	Прокладка стекла фары (пробка)	2
М-13074	Патрон фары в сборе	2
М-13091	Коробка клемм фары в сборе	2
А-20106-S7	Винт клеммы фары	4
А-20116-S7	Установочный винт коробки клемм к опорному гнезду корпуса фары	2
А-22062-S7	Пружинная шайба винта клеммы фары	4

Номера деталей	Наименование	Количество деталей на машину
A-22071-S7	Шайба установочного винта коробки клемм к опорному гнезду фары	2
М-13125	Кронштейн фары, правый	1
М-13126	Кронштейн фары, левый	1
М 13129	Прокладка правого кронштейна фары (резина)	1
М-13130	Прокладка левого кронштейна фары (резина)	1
М 13131	Шпилька кронштейна фары	4
25105-37	Гайка шпильки кронштейна фары	4
25661-S4	Пружинная шайба шпильки кронштейна фары	4
	Лампа щитка приборов	
М-13710	Патрон лампы щитка приборов	1
М-13724	Держатель лампы щитка приборов в сборе	1
28251-S	Винт держателя лампы щитка приборов к передней поясной рейке кузова	2
М-13730	Лампа щитка приборов (6 св)	1
М-13740	Выключатель лампы щитка приборов	1
27752-S7	Винт выключателя лампы щитка приборов к щитку	2
25683-S7	Пружинная шайба винта выключателя лампы щитка приборов к щитку	2
	Задние фонари	
М-13404	Задний фонарь и кронштейн в сборе, правый	1
М-13405	Задний фонарь и кронштейн в сборе, левый	1
М-13406	Задний номерной кронштейн	1
М-13407	Задний фонарь в сборе, правый	1
М-13408	Задний фонарь в сборе, левый	1
М-13409	Корпус и патрон заднего фонаря, правый	1
М-13416	Корпус и патрон заднего фонаря в сборе, левый	1

Номера деталей	Наименование	Количество деталей на машину
25688-S 7	Шайба винта заднего фонаря к кронштейну	4
27755-S 7	Винт заднего фонаря к кронштейну	4
М-13445	Белое стекло заднего фонаря	1
М-13446	Держатель белого стекла заднего фонаря	2
27851-S 6	Винт держателя белого стекла заднего фонаря	2
М-13447	Прокладка белого стекла заднего фонаря	1
М-13448	Ободок стекла заднего фонаря	2
М-13450	Стекло заднего фонаря	2
27852-S 6	Винт стекла заднего фонаря	4
М-13400	Внутренняя прокладка ободка стекла заднего фонаря	2
М-13461	Наружная прокладка ободка стекла заднего фонаря	2
М-13463	Усилитель кронштейна заднего фонаря	2
М-13465	Лампочка заднего фонаря (3×21 св.)	2
М-13471	Кронштейн заднего фонаря в сборе	2
25182-S 2	Гайка болта кронштейна заднего фонаря	4
25658-S 4	Шайба пружинная болта кронштейна заднего фонаря	4
М-13419	Держатель номерного знака	
27502-S 4	Болт кронштейна номерного знака	1
25000-S 4	Гайка болта кронштейна номерного знака	1
25507-S 4	Шайба болта кронштейна номерного знака	1
25658-S 4	Шайба пружинная болта кронштейна номерного знака	1
М-14487	Соединительная муфта проводов заднего фонаря	4
27951-S 7	Винт соединительной муфты проводов заднего фонаря	8
М-14597	Бронированная трубка проводов заднего фонаря (резина)	2

Номера деталей	Наименование	Количество деталей на машину
	Выключатель света „СТОП"	
М-13480	Выключатель света „СТОП" в сборе	1
27750-S 7	Винт клеммового вкладыша выключателя света „СТОП"	2
25653-S 7	Пружинная шайба винта клеммового вкладыша выключателя света „СТОП"	2
27753 S 7	Винт выключателя света „СТОП" к кронштейну педалей сцепления и тормоза	2
25686-S 2	Пружинная шайба винта выключателя света „СТОП" к кронштейну педалей сцепления и тормоза . . .	2
	Плафон	
М-13752	Выключатель плафона в сборе	1
М 13770	Фланец выключателя плафона	1
28501-S 6	Шуруп крепления выключателя плафона	2
М-13777	Плафон в сборе	1
М-13778	Рефлектор и патрон плафона в сборе	1
28351-S	Шуруп крепления рефлектора плафона	3
М-13783	Стекло плафона	1
М-13784	Держатель стекла плафона	1
М-14329	Провод плафона на массу в сборе	1
М-14334	Провод от предохранителя к выключателю плафона в сборе	1
М-14335	Провод от выключателя плафона к плафону в сборе .	1
М-14586	Скобка крепления провода плафона к передней поясной рейке кузова	2
	Подфарники	
М-13200	Подфарник в сборе	2
25000-S 4	Гайка заднего болта подфарника к крылу	2

Номера деталей	Наименование	Количество деталей на машину
25156-S 4	Гайка переднего болта подфарника к крылу	2
25508-S 7	Шайба переднего болта подфарника к крылу	2
25658-S 4	Шайба пружинная заднего болта подфарника к крылу	2
25507-S 7	Шайба заднего болта подфарника к крылу	2
25690-S 4	Шайба пружинная переднего болта подфарника к крылу	2
М-13201	Корпус подфарника	2
М-13202	Стекло подфарника	2
М 13205	Основание подфарника в сборе	2
27852-S 6	Передний винт корпуса подфарника к основанию	2
27859-S 6	Задний винт корпуса подфарника к основанию	2
М-13207	Патрон лампы подфарника	2
30651-S 7	Заклепка патрона подфарника	4
М-13209	Контакт лампы подфарника в сборе	2
25653-S 7	Шайба пружинная винта клеммы подфарника	2
27752-S 7	Винт клеммы подфарника	2
М-13219	Прокладка стекла подфарника (пробка)	2
М-13220	Прокладка подфарника на крыле (резина)	2
М-13466	Лампочка подфарника (3 св)	2
	Предохранитель	
М-14525	Держатель предохранителя в сборе	1
М-14526	Предохранитель освещения	1
М-14526	Запасный предохранитель освещения	2
27651-S 2	Винт держателя предохранителя к щитку	2
25178-S 2	Гайка винта держателя предохранителя к щитку	2
25653-S 2	Пружинная шайба винта держателя предохранителя к щитку	2

Номера деталей	Наименование	Количество деталей на машину
	Прикуриватель	
М-529010 А	Корпус прикуривателя в сборе	1
М-529012-А	Корпус прикуривателя в сборе (без спирали накаливания)	1
М-529015 А	Спираль накаливания прикуривателя в сборе	1
М-529014-А	Прикуриватель в сборе	1
М-701630-А	Патрон прикуривателя с контактами в сборе	1
М-701631	Скоба патрона прикуривателя	1
М-10001-1746	Гайка крепления прикуривателя	1
10 00Т-148	Шайба крепления прикуривателя	1
	Комбинация приборов (Указатель уровня бензина, манометр, амперметр)	
М-9340	Указатель уровня бензина	1
М-9342	Прокладка указателя уровня бензина	1
R-21578-S7	Гайка крепления указателя уровня бензина и его проводов	4
25686-S7	Шайба пружинная гайки крепления указателя уровня бензина	2
М-10250	Манометр для масла в сборе	1
350338-S7	Гайка крепления манометра	1
М-10254	Трубка маслопровода манометра в сборе, верхняя	1
М-10257	Гибкий шланг маслопровода манометра в сборе	1
М-10300	Комбинация приборов в сборе	1
М-10304	Корпус комбинации приборов в сборе	1
25154-S 7	Гайка крепления комбинации приборов к щитку	2
25656-S 7	Шайба пружинная гайки крепления комбинации приборов к щитку	2
М-10302	Циферблат комбинации приборов общий	1
М-10850	Амперметр в сборе	1

Номера деталей	Наименование	Количество деталей на машину
R-21578-S7	Гайка крепления амперметра и его проводов	4
25658-S 7	Шайба пружинная гайка крепления амперметра и его проводов	2
М-10352	Прокладка амперметра	1
М-17249	Лента целлулоидная корпуса комбинации приборов	1
М-17251	Стекло корпуса комбинации приборов	1
М-17252	Ободок стекла комбинации приборов внешний	1
М-17253	Ободок стекла комбинации приборов внутренний	1
М-17256	Прокладка стекла комбинации приборов (резиновая)	1
М-17257	*Прокладка стекла комбинации приборов (бумажная)*	*1*
	Спидометр	
М-17249	Лента целлулоидная корпуса спидометра	1
М-17250	Корпус спидометра	1
М-17251	Стекло спидометра	1
М-17252	Ободок стекла спидометра внешний	1
М-17253	Ободок стекла спидометра внутренний	
М-17254	Циферблат спидометра	1
М-17255	Спидометр в сборе	1
25154-S 7	Гайка крепления спидометра	2
25656-S 7	Шайба пружинная гайки крепления спидометра	2
М-17256	Прокладка стекла комбинации приборов (резиновая)	1
М-17257	Прокладка стекла комбинации приборов (бумажная)	1
М-17260	Гибкий вал спидометра и оболочка в сборе	1
М-17261	Оболочка гибкого вала спидометра в сборе	1
М-17262	Гибкий вал спидометра в сборе	1
М-14567	Втулка резиновая гибкого вала спидометра в щитке кузова	1

Номера деталей	Наименование	Количество деталей на машину
	Стеклоочиститель	
М-17508	Мотор стеклоочистителя в сборе	1
М-17512	Гайка крепления мотора стеклоочистителя к кузову	1
М-17513	Пусковая кнопка мотора стеклоочистителя	1
М-17515	Кольцо мотора стеклоочистителя (резина)	1
М-17516	Обойма кольца стеклоочистителя	1
М-17528	Щетка стеклоочистителя в сборе	1
М-17529	Пружина и рычаг стеклоочистителя в сборе	1
М 17533	*Держатель рычага стеклоочистителя в сборе*	1
М 17539	Трубка стеклоочистителя (резиновая)	1
М 17540	Штуцер ниппеля стеклоочистителя (на всасывающей трубе)	1
М 17542	Ниппель трубки стеклоочистителя	1
М-17543	Трубка стеклоочистителя к всасывающей трубе	1
	КРЫЛЬЯ ПЕРЕДНИЕ	
М-16005	Переднее крыло в сборе, правое	1
М-16006	Переднее крыло в сборе, левое	1
М-16047	Кронштейн переднего крыла передний, правый	1
М-16048	Кронштейн переднего крыла передний, левый	1
М-16082	Брызговик переднего крыла, правый	1
М-16083	Брызговик переднего крыла, левый	1
М-16070	Противошумная прокладка переднего крыла к брызговику, правая	1
М-16071	Противошумная прокладка переднего крыла к брызговику, левая	1
М-16084	Противошумная прокладка брызговика переднего крыла к раме	2

Номера деталей	Наименование	Количество деталей на машину
M-16087	Соединительная накладка передних крыльев	1
M-16088	Скоба соединительной накладки	2
M-16094	Кронштейн переднего крыла, задний	1
M-8240	Фартук облицовки радиатора в сбо	1
M-16050	Щиток передни под радиатором	
	Крылья задние	
M-16312	Заднее крыло в сборе, правое	1
M-16313	Заднее крыло в сборе, левое	1
M-16346	Противошумная прокладка заднего крыла к кузову, правая	1
M-18347	Противошумная прокладка заднего крыла к кузову, левая	1
M-700134	Косынка заднего крыла, правая	1
M-700135	Косынка заднего крыла, левая	1
M-16396	Фартук бензобака в сборе	1
M-16399	Противошумная прокладка фартука бензобака к кузову	1
	Подножки	
M-16450	Подножка в сборе, правая	1
M-16451	Подножка в сборе, левая	1
M-16485	Кронштейн подножки передней, правый	1
M-16486	Кронштейн подножки передней, левый	1
M-16487	Кронштейн подножки задний	2
	Болты передних крыльев	
A-20538-S 2	Болт с шестигранной головкой 1/4—20× 5/8	—
A-20709-S	„ „ „ „ 5/16—24× 5/8	—

Номера деталей	Наименование	Количество деталей на машину
A-20718-S	Болт с шестигранной головкой 5/16—18× 3/4	—
A-20763-S	„ „ „ „ 5/16—24×20	—
A-20782-S 2	„ „ „ „ 5/16—24×1 7/8	—
26708-S 2	„ „ „ „ 3/8—24× 2	—
27502-S 4	Болт с овальной головкой и квадратной подголовкой 1/4 - 20×2	—
350311-S4	Винт специальный 1/4—20	—
	Гайки передних крыльев	
25000-S	Гайка шестигранная 1/ 4—20	—
25005-S 2	„ „ 3/ 8—24	—
26182-S	„ „ 5/16—24	—
	Шайба передних крыльев	
25507-S 2	Шайба простая 1/4 (6,35)	—
25508-S 2	„ „ 5,1 × 68 (7,94)	—
25660-S 2	Шайба пружинная 5/16 × 8 (7,94)	—
25688-S 2	„ „ 1/4 (6,35)	—
25690-S 2	„ „ 5/16 × 8 (7,94)	—
25691-S 2	„ „ 3/8 (9,52)	—
	Болты задних крыльев	
A-20709-S	Болт с шестигранной головкой 5/16—24×5/8	—
A-20753 S	„ „ „ 5/16—24×1	—
A-20763-S 2	„ „ „ 5/16—24×20	—
27510-S 4	Болт с овальной головкой и квадратной подголовкой 5/16 - 24×2	—
27857-S	Винт с полупотайной головкой 1/4—20×2	—

Номера деталей	Наименование	Количество деталей на машину
	Гайка задних крыльев	
25182-S 4	Гайка шестигранная 5/16—24	—
	Шайбы задних крыльев	
25508-S	Шайба простая 5/16 × 8 (7,94)	—
25690-S	Шайба пружинная 5/16 × 8 (7,94)	—
351353-S 2	Специальная плоская шайба 5/16	—
	Болты для подножек	
A-20709-S	Болт с шестигранной головкой 5/16—24 × 5/8	—
A-20782-S 2	Болт с шестигранной головкой 5/16 - 24 × 1 7/8	—
	Гайки для подножек	
25182-S	Гайка шестигранная 5/16—24	—
	Шайбы для подножек	
25660-S 2	Шайба пружинная 5/16 × 8 (7,94)	—
25690-S	Шайба пружинная 5/16 × 8 (7,94)	—
	К а п о т	
M-16610	Капот в сборе	1
M-16611	Боковина и верх капота в сборе, правая	1
M-16612	Боковина и верх капота в сборе, левая	1
M-16625	Буфер капота нижний, правый	1
M-16626	Буфер капота нижний, левый	1
A-22975-S 2	Заклепка буфера капота	2
M-16764	Буфер капота верхний, правый	1
M-16765	Буфер капота верхний, левый	1

Номера деталей	Наименование	Количество деталей на машину
30667-S	Заклепка крепления буфера	6
25500-S	Шайба крепления буфера	6
М-16658	Замок капота в сборе без ручки, правый	1
М-16659	Замок капота в сборе без ручки, левый	1
М-16644	Ручка замка капота, правая	2
М-16645	Ручка замка капота, левая	2
М-16632	Обойма шарнира капота	1
М-16630	Ось петли капота	2
М-16628	Кронштейн запора капота (на радиаторе)	2
М-8220	Держатель обоймы шарнира капота (на облицовке радиатора и торпедо)	2

Номера деталей	Наименование	Количество деталей на машину
	Задок	
704400	Штора заднего окна в сборе	1
48311	Шнурок шторы заднего окна	2
704210-А	Стекло заднего окна (зеркальное)	1
704210-В	Стекло заднего окна (триплекс)	1
704280	Отделочная рамка заднего окна	1
	Двери (передние)	
46400-А	Буфер двери, короткий	4
46400-В	Буфер двери, длинный	—
45830	Буфер стекла двери	4
732170	Обойма стекла передней двери и кулиса в сборе, правая	1
732171	Обойма стекла передней двери и кулиса в сборе, левая	1
731700	Дверь передняя в сборе, правая, окрашенная и обитая	1
731701	Дверь передняя в сборе, левая, окрашенная и обитая	1
731710	Дверь передняя в сборе, правая (без окраски и обивки)	1
731711	Дверь передняя в сборе, левая (без окраски и обивки)	1
702550-А	Направляющий шип передней двери	2
702550-В	Направляющий шип передней двери, смещенный	—
702550-С	Направляющий шип передней двери, смещенный	—
702570	Гнездо направляющего шипа передней двери	2
702404	Розетка внутренних ручек	6
736160-А	Стекло передней двери (зеркальное)	2
736160-В	Стекло передней двери (триплекс)	2

Номера деталей	Наименование	Количество деталей на машину
733850	Ручка наружная передней двери, замковая, правая, с 2 ключами	1
733950	Ручка наружная передней двери, левая	1
701100	Поворотное стекло передней двери в сборе, правое	1
701101	Поворотное стекло передней двери в сборе, левое	1
701102	Вилка установочного поворотного стекла передней двери в сборе, правая	1
701103	Вилка установочного поворотного стекла передней двери в сборе, левая	1
701265-А	Прокладка поворотного стекла в оправе, тонкая	—
701265-В	Прокладка поворотного стекла в оправе, средняя	—
701365-С	Прокладка поворотного стекла в оправе, толстая	—
701150	Стойка окна передней двери в сборе, правая	1
701151	Стойка окна передней двери в сборе, левая	1
722180	Полоса защитная обоймы стекла передней двери	2
45968	Прокладка стекла передней двери в обойме	—
702402	Ручка внутренняя замка передней двери	2
702780	Ручка внутренняя стеклопод'емника передней двери	2
700440	Ручка внутренняя вентиляции передней двери	—
732450	Петля передней двери в сборе (верхняя), правая	1
732451	Петля передней двери в сборе (верхняя), левая	1
732452	Петля передней двери в сборе (средняя), левая	1
732453	Петля передней двери в сборе (средняя), правая	1
732454	Петля передней двери в сборе (нижняя), правая	1
732455	Петля передней двери в сборе (нижняя), левая	1
702250	Замок передней двери в сборе, правый	1
702251	Замок передней двери в сборе, левый	1

Номера деталей	Наименование	Количество деталей на машину
46370	Механизм внутренней ручки замка передней двери в сборе, правый	1
46371	Механизм внутренней ручки замка передней двери в сборе, левый	1
46212	Прокладка розетки наружной ручки двери	2
46335	Ось петли передней двери	6
732650	Облицовка порога передней двери, правая	1
732651	Облицовка порога передней двери, левая	1
702700	Стеклопод'емник передней двери в сборе, правый	1
702701	Стеклопод'емник передней двери в сборе, левый	1
353127-S4	Пистон крепления обшивки передней двери, короткий	—
353128-S4	Пистон крепления обшивки передней двери, длинный	—
48248	Штифт внутренних ручек передней двери	6
702298	Тяга запора замка передней двери, правый	1
702299	Тяга запора замка передней двери, левый	1
733452	Наконечник тяги запора замка передней двери	2
702370	Защелка замка передней двери	2
350138-S	Держатель с гайками крепления защелки замка передней двери	2
731940	Облицовка подрамника просвета передней двери, правая	—
731941	Облицовка подрамника просвета передней двери, левая	—
731942	Защитная полоса просвета передней двери, верхняя	2
731980	Защитная полоса просвета передней двери нижняя, правая	1
731981	Защитная полоса просвета передней двери нижняя, левая	1
701170	Желобок стекла на стойке окна передней двери, верхний	2

Номера деталей	Наименование	Количество деталей на машину
701172	Желобок стекла на стойке окна передней двери, нижний	3
701175	Желобок стекла передней двери на подрамнике	2
733310	Желобок стекла передней двери на петельной стойке	2
48284	Пружина (натяжная) внутренних ручек передней двери	6
162592	Ограничитель передней двери	2
732050	Отделочная рамка окна передней двери, правая	1
732051	Отделочная рамка окна передней двери, левая	1
700400-А	Механизм вентиляции передней двери в сборе, правый	1
701401-А	Механизм вентиляции передней двери в сборе, левый	1
701145	Стекло поворотное передней двери	2
701120	Оправа поворотного стекла передней двери в сборе, правая	1
701121	Оправа поворотного стекла передней двери в сборе, левая	1
701115	Вкладыш рамки поворотного стекла передней двери, правый	1
701116	Вкладыш рамки поворотного стекла передней двери левый	1
701165	Вкладыш стойки окна передней двери в сборе	2
701138	Ось шарнира поворотного стекла передней двери	2
351380-S13	Шайба шарнира	2
701130	Шайба шарнира	6
	Двери (задние)	
733300	Дверь задняя в сборе, окрашенная и обитая, правая	1
733301	Дверь задняя в сборе, окрашенная и обитая, левая	1
733310	Дверь задняя в сборе, без обивки и окраски, правая	1
733311	Дверь задняя в сборе, без обивки и окраски, левая	1

Номера деталей	Наименование	Количество деталей на машину
46440-А	Буфер двери короткий	—
46440-В	Буфер двери длинный	—
45830	Буфер стекла двери	4
733770	Обойма стекла задней двери с кулисой в сборе, правая	1
733770	Обойма стекла задней двери с кулисой в сборе, левая	1
46421-А	Направляющий шип задней двери	2
46421-В	Направляющий шип задней двери, смещенный	—
46421-С	Направляющий шип задней двери, смещенный	—
46412	Гнездо направляющего шипа задней двери	2
702404	Розетка внутренних ручек	4
733760-А	Стекло задней двери (зеркальное)	2
733760-В	Стекло задней двери (триплекс)	2
733960	Ручка наружная задней двери в сборе, правая	1
733961	Ручка наружная задней двери в сборе, левая	1
702402	Ручка внутренняя замка задней двери	2
702780	Ручка внутренняя стеклоподъемника задней двери	2
734050	Петля задней двери в сборе, верхняя, правая	1
734051	Петля задней двери в сборе, верхняя, левая	1
734054	Петля задней двери в сборе, нижняя, правая	1
734055	Петля задней двери в сборе, нижняя, левая	1
733410	Замок задней двери в сборе, правый	1
733411	Замок задней двери в сборе, левый	1
46370	Механизм внутренней ручки замка задней двери в сборе, правый	1
46371	Механизм внутренней ручки замка задней двери в сборе, левый	1
733450	Тяга запора замка задней двери, правая	1

Номера деталей	Наименование	Количество деталей на машину
733451	Тяга запора замка задней двери, левая	1
733452	Наконечник тяги запора замка задней двери	2
46212	Прокладка розетки наружной ручки задней двери	2
48248	Штифт внутренних ручек задней двери	4
46335	Ось петли задней двери	4
734250	Облицовка порога задней двери, правая	1
734251	Облицовка порога задней двери, левая	1
702340	Защелка замка задней двери	2
734430	Зажим ограничителя задней двери в сборе	2
702700	Стеклопод'емник задней двери в сборе	2
733790	Желобок стекла задней двери на замочной стойке	2
733800	Желобок стекла задней двери на петельной стойке	2
733520	Желобок стекла задней двери на надрамнике	2
350138	Держатель крепления защелки замка с гайками в сборе	2
48284	Пружина розеток внутренних ручек задней двери	4
523510	Ограничитель задней двери	2
733540	Облицовка подрамника просвета задней двери	2
45968	Прокладка стекла задней двери в обойме	2
733542	Полоса защитная просвета задней двери, нижняя	2
733580	Полоса защитная просвета задней двери нижняя, правая	1
733581	Полоса защитная просвета задней двери нижняя, левая	1
732180	Полоса защитная обоймы стекла задней двери	2
	Пол	
700188	Инструментальный ящик в сборе	1
700292	Крышка аккумуляторного люка в сборе	1
700325	Наклонная доска пола в сборе	1

Номера деталей	Наименование	Количество деталей на машину
35170	Противовоздушная прокладка наклонной доски пола	1
700337	Уплотнитель рулевой колонки в сборе	1
700335	Уплотнитель педали стартера в сборе	1
700375	Крышка трансмиссии в сборе	1
700286	Противошумная прокладка крышки трансмиссии	1
700384	Защитный колпак люка ручного тормоза в сборе	1
700390	Уплотнитель защитного колпака люка ручного тормоза	1
700388	Усилитель защитного колпака люка ручного тормоза	1
700392	Уплотнитель колонки рычага переключения скоростей	1
353128S4	Пистон крепления уплотнителей	8
730400	Передний коврик пола	1
730402	Прокладка переднего коврика пола	1
700406	Коврик пола на крышке трансмиссий	1
353130	Пистон крепления коврика пола на крышке трансмиссии	3
730410	Задний коврик пола в сборе	1
730432	Подкладка заднего коврика пола, задняя	1
730433	Подкладка заднего коврика пола, задняя левая	1
	Передок	
701004	Прокладка отделочной накладки передней стойки	2
350317	Болт крепления обшивки щитка	14
701622	Буфер пепельницы	2
701622	Буфер дверцы ящика для перчаток	2
700546	Буфер капота на торпедо	2
700684	Картон торпедо, правый	1
700685	Картон торпедо, левый	1

Номера деталей	Наименование	Количество деталей на машину
528930-А	Замок дверцы ящика для перчаток в сборе	1
700599	Скоба крепления сетки вентиляции торпедо	1
701672	Ящик для перчаток в сборе	1
700600	Крышка и отражатель вентиляционного люка торпедо в сборе	1
701608	Облицовка пепельницы	1
701650	Дверца ящика для перчаток в сборе	1
700014	Передок в сборе	
701662	Петля дверцы ящика для перчаток	1
700770	Обшивка щитка, изоляционная	1
701668	Ручка дверцы ящика для перчаток	1
701606	Ручка пепельницы	1
700612	Ручка вентиляционного люка торпедо	1
350333-S	Гайка крепления рычага	1
701550	Отделочная панель передка	1
701674	Ось петли дверцы ящика для перчаток	1
700620	Гребенка вентиляционного люка торпедо	1
701600	Пепельница в сборе	1
700590	Сетка вентиляционного люка торпедо	1
700624	Пружина гребенки вентиляционного люка торпедо	1
700616	Трубка водосливная вентиляционного люка торпедо	1
701580	Прокладка отделочной панели передка	1
	Угловая панель	1
735100	Окно угловой панели в сборе, правое	1
735101	Окно угловой панели в сборе, левое	1

Номера деталей	Наименование	Количество деталей на машину
735120	Стойка окна угловой панели в сборе, правая	1
735121	Стойка окна угловой панели в сборе, левая	1
735122	Рамка поворотная окна угловой панели в сборе, правая	1
735123	Рамка поворотная окна угловой панели в сборе, левая	1
735145	Ось верхняя поворотной рамки окна угловой панели .	2
735135-А	Обкладка поворотной рамки окна угловой панели, правая	1
735136-А	Обкладка поворотной рамки окна угловой панели, левая	1
735106-А	Обкладка стекла окна угловой панели, правая	1
735107-А	Обкладка стекла окна угловой панели, левая	2
735138	Вкладыш стекла окна угловой панели	2
735110-А	Стекло окна угловой панели (неподвижное, зеркальное)	2
735110-В	Стекло окна угловой панели (неподвижное, триплекс)	2
735130	Стекло окна угловой панели (поворотное, триплекс) .	2
735000	Рамка отделочная окна угловой панели, правая	1
735001	Рамка отделочная окна угловой панели, левая	1
701265-А	Прокладка стекла в поворотной рамке и стойке окна угловой панели тонкая	—
701265-В	Прокладка стекла в поворотной рамке и стойке окна угловой панели средняя	—
701265-С	Прокладка стекла в поворотной рамке и стойке окна угловой панели толстая	—
700400-А	Поворотный механизм вентиляции в сборе	1
700401-А	Поворотный механизм вентиляции в сборе, левый . . .	1
700450	Ручка поворотного механизма вентиляции на угловой панели	2
702404	Розетка ручки поворотного механизма вентиляции угловой панели	2

Номер деталей	Наименование	Количество деталей на машину
48284	Пружина розетки поворотного механизма вентиляции угловой панели	2
48248	Штифт ручки поворотного механизма вентиляции угловой панели	2
56986	Держатель (лямка) на стойке угловой панели	2
	Крыша	
47380-А	Пластина зажима козырька нижняя	4
47382-А	Пластина зажима козырька верхняя	4
704924	Набивка канта держателя крыши	1
704920	Кант держателя крыши передний	1
704922	Кант держателя крыши задний, правый	1
704923	Кант держателя крыши задний, левый	1
736250	Брус крыши продольный в сборе, правый	1
736251	Брус крыши продольный в сборе, левый	1
704880	Ребро крыши № 1	1
704881	Ребро крыши № 2	1
704882	Ребро крыши № 3	1
704883	Ребро крыши № 4	1
704884	Ребро крыши № 5	1
704885	Ребро крыши № 6	1
47360-А	Козырек в сборе	2
704910	Шайба крепления ребра крыши большая	—
704888	Шайба крепления ребра крыши малая	—
	Переднее сидение	
726830	Салазки переднего сидения в сборе, правые	1
726831	Салазки переднего сидения в сборе, левые	1

Номера деталей	Наименование	Количество деталей на машину
726290	Рельс и угольник салазок переднего сидения в сборе, правые	1
726291	Рельс и угольник салазок переднего сидения в сборе, левые	1
725184	Обойма салазок переднего сидения с болтами в сборе, правая	1
725185	Обойма салазок переднего сидения с болтами в сборе, левая	1
726340	Рукоятка запора переднего сидения в сборе	1
726348	Пружина рукоятки запора переднего сидения	1
726282	Тяга запора переднего сидения, правая	1
726283	Тяга запора переднего сидения, левая	1
726336	Запорный движок салазок переднего сидения	2
726338	Пружина запорного движка салазок переднего сидения	2
705262	Корпус подшипника салазок переднего сидения	4
705268	Иголка подшипника салазок переднего сидения	—
705260	Ось подшипника	4
736850	Подушка переднего сидения в сборе	1
736700	Переднее сидение в сборе без подушки	1
163850	Держатель на спинке переднего сидения в сборе	1
	Заднее сидение	
705950	Подушка заднего сидения в сборе	1
706050	Спинка заднего сидения в сборе	1
192964	Защелка спинки заднего сидения в сборе	1
705870	Коврик пола у заднего сидения	1
37016	Петля рамы спинки заднего сидения (на полу)	2
37018	Петля спинки заднего сидения (на раме)	2
37020	Ось петли рамы спинки заднего сидения	2

Номера деталей	Наименование	Количество деталей на машину
	Ветровое окно	
701276	Угловая накладка рамы ветрового окна	2
701200	Ветровая рама (окно) в сборе	1
701220	Верхняя часть рамы ветрового окна	1
701230	Нижняя часть рамы ветрового окна	1
701250	Стекло ветрового окна	1
701290	Защитная полоса	1
701260-А	Прокладка стекла ветрового окна тонкая	1
701260-В	Прокладка стекла ветрового окна средняя	1
701260 С	Прокладка стекла ветрового окна толстая	1
701325	Под'емник ветрового окна в сборе	1
701348	Ручка под'емника ветрового окна	1
701350	Петля ветровой рамы в сборе	2
701416	Обивочная панель надрамника ветрового окна с обшивкой в сборе	1
	ВОЗДУШНЫЙ ФИЛЬТР (продолжение стр. 78 каталога со строки 17 сверху)	
М 9699	Труба глушителя всасывания в сборе	1
М-9681	Нижний патрубок глушителя всасывания в сборе . . .	1
М-9670	Верхний патрубок глушителя всасывания в сборе . .	1
М-9698	Накладка кронштейна глушителя всасывания	4
М-9697	Кронштейн глушителя всасывания	1
27764-S7	Винт накладки кронштейна глушителя всасывания . .	—
25389-S7	Гайка винта накладки кронштейна глушителя всасывания	—
26551-S2	Болт крепления кронштейна глушителя всасывания . .	—
25660-S2	Шайба болта крепления кронштейна глушителя всасывания	—

Номера деталей	Наименование	Количество деталей на машину
M-9657	Хомутик воздушного фильтра (нижний)	1
M-9658	Уплотнительная прокладка нижнего хомутика воздушного фильтра	1
27956-S7	Винт нижнего хомутика воздушного фильтра	—
25350-S7	Гайка винта нижнего хомутика воздушного фильтра .	—
R-9641	Исключить из основного каталога	
A-8287-A2		
M-9647		
M-9654		
26551-S2		
25660-S2		
M-9655		
26557-S2		
25375-S2		
M-9656		
M-9658		
A-20268		
A-21586		

Поправки

На стр. 12 номер 26703-S заменить номером 26555-S

„ „ 12 „ 25001-S2 „ „ 25156-S2

„ „ 12 „ 26661-S2 „ „ 25660-S2

„ „ 12 „ 26001 „ „ 26004